REVUE TECHNIQUE AUTOMOBILE

SERVICE DES PROFESSIONNELS DE L'AUTOMOBILE

MARCEL NADAUD

DISTRIBUTEUR EXCLUSIF

SEINE ET SEINE-&-OIS

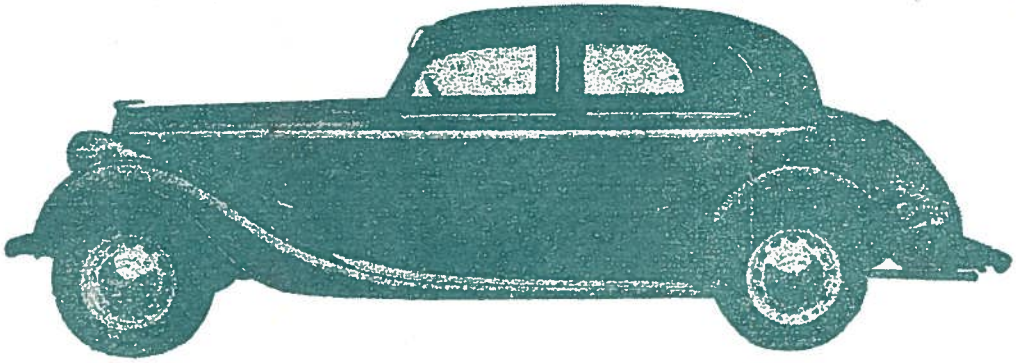

SALMSON

DIRECTION ET VENTE :

14 bis, avenue de Versailles - PARIS (16

AUT. 99-70

REVUE TECHNIQUE AUTOMOBILE

DIRECTION-ADMINISTRATION
13, VILLA MOLITOR, PARIS (XVIe)
Tél. : JASMIN 15-99 — Chèq. postal PARIS 5390-18

Directeur : Jean CHATELAIN
Rédacteur en Chef : Pierre LENOIR

N° SPECIAL

EXTRAITS DES NUMÉROS :
NOVEMBRE 1946
DÉCEMBRE 1946
JANVIER 1947
ÉDITÉ EN AVRIL 1947

CE RECUEIL SPÉCIAL :
250 — 10% = 225 francs

ABONNEMENTS :
1 an : 12 Nos : 860 francs

AU SERVICE DES PROFESSIONNELS DE L'AUTOMOBILE

Sommaire

SALMSON S 4 E
PEUGEOT 202
CITROËN 7 et 11 CV

AU SERVICE DES FOURNISSEURS DE L'AUTOMOBILE

PUBLICITÉ :

AGENCE M.-R. COIRAT
55, rue du faub. Montmartre
PARIS (IXe)

TEL. : TRUDAINE 14-23
— 14-93
— 14-94
— 14-95

DIFFUSION

FRANCE ET COLONIES :

N'est pas vendue en kiosques. — 60 représentants régionaux.

ETRANGER :

Offices de vente et représentation dans les pays suivants :
ARGENTINE. — BELGIQUE. — BRESIL. — CANADA. — CHILI. — DANEMARK. — ETATS-UNIS
EGYPTE. — GRANDE-BRETAGNE. — GRECE. — HOLLANDE. — ITALIE. — MEXIQUE. — PORTUGAL

Les attachés et conseillers commerciaux français dans tous pays reçoivent :
« REVUE TECHNIQUE AUTOMOBILE »

REVUE TECHNIQUE AUTOMOBILE

SALMSON S. 4. E.

MOTEUR

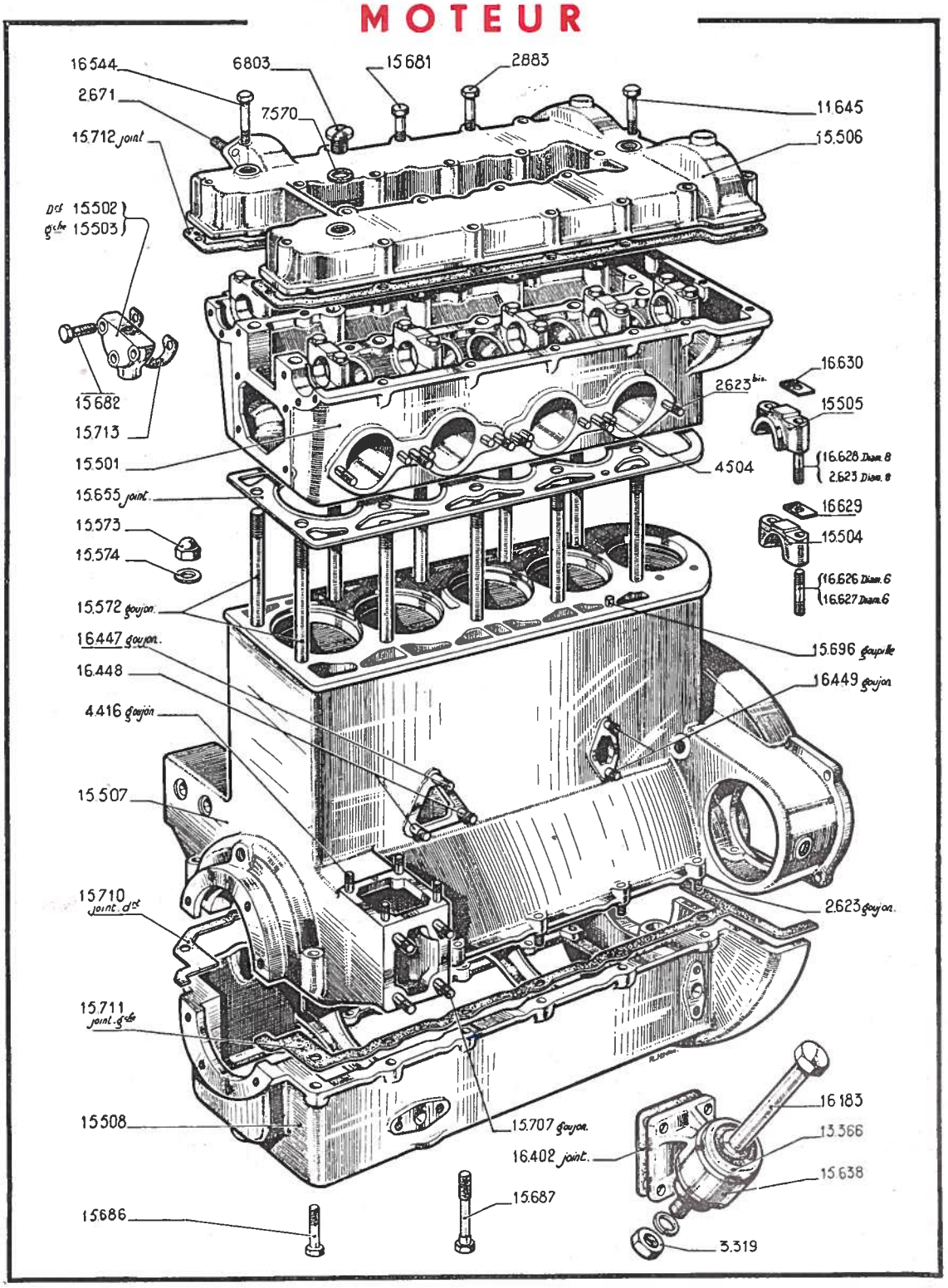

EMBIELLAGE

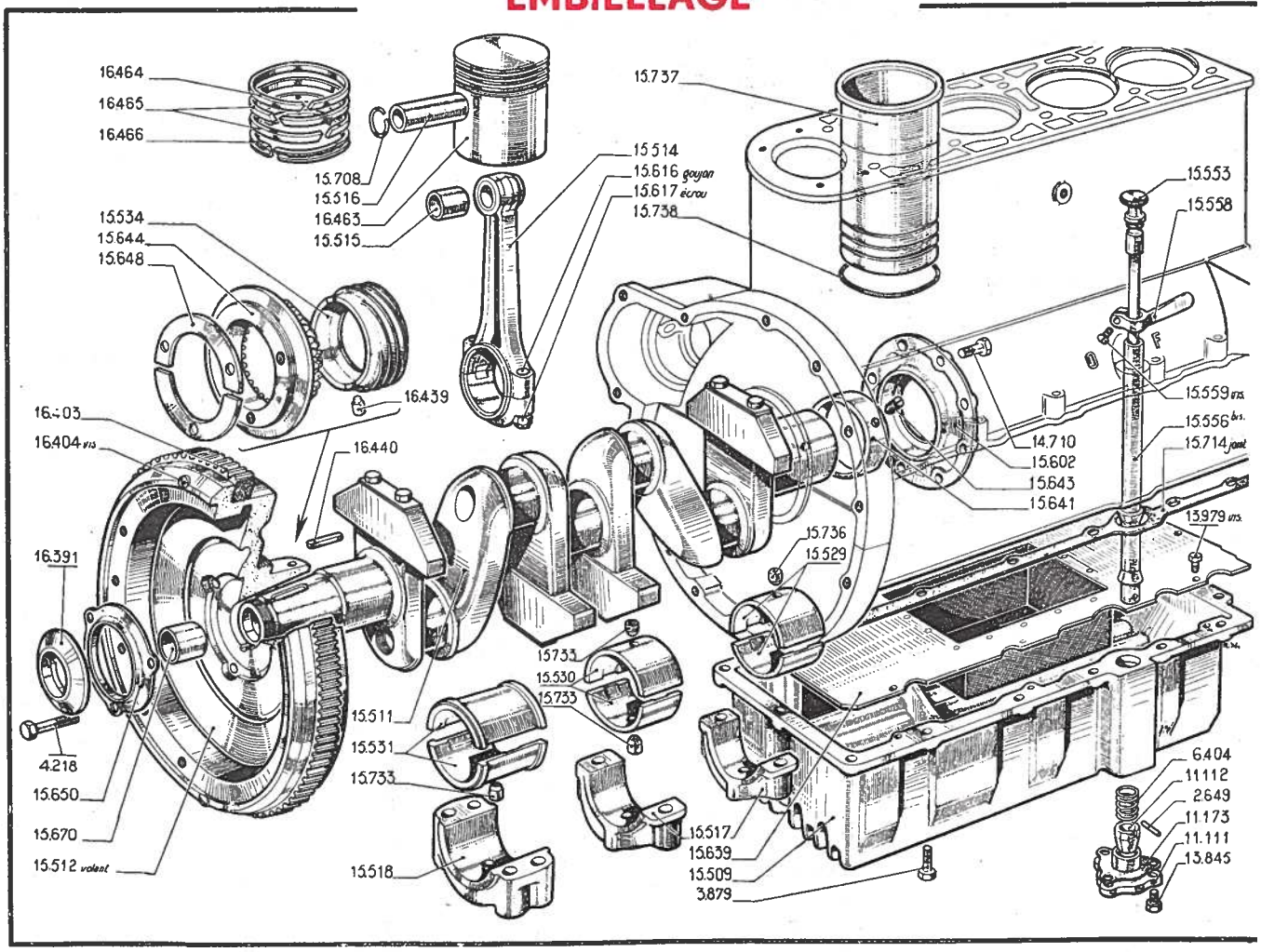

DISTRIBUTION

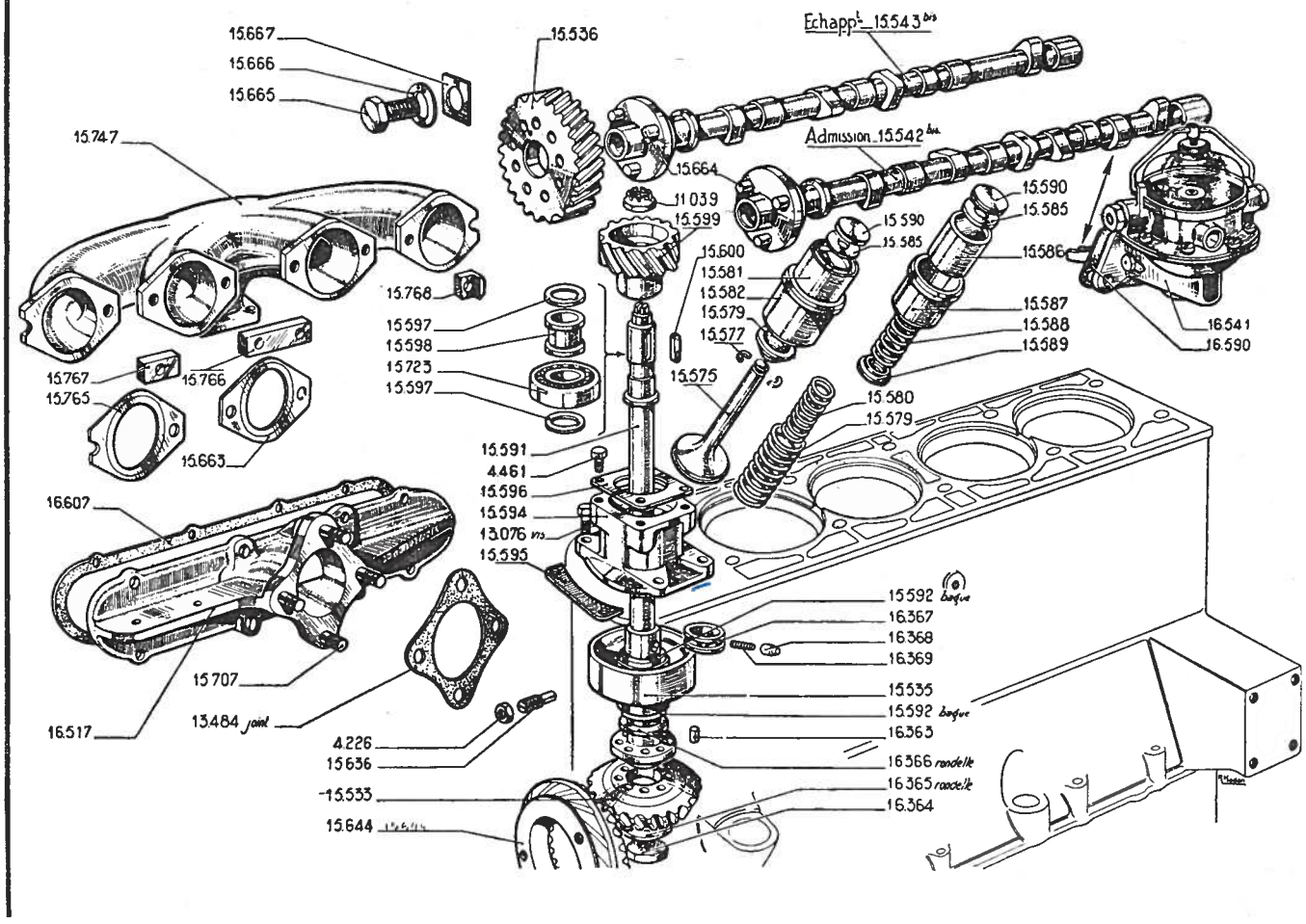

REVUE TECHNIQUE AUTOMOBILE

GRAISSAGE

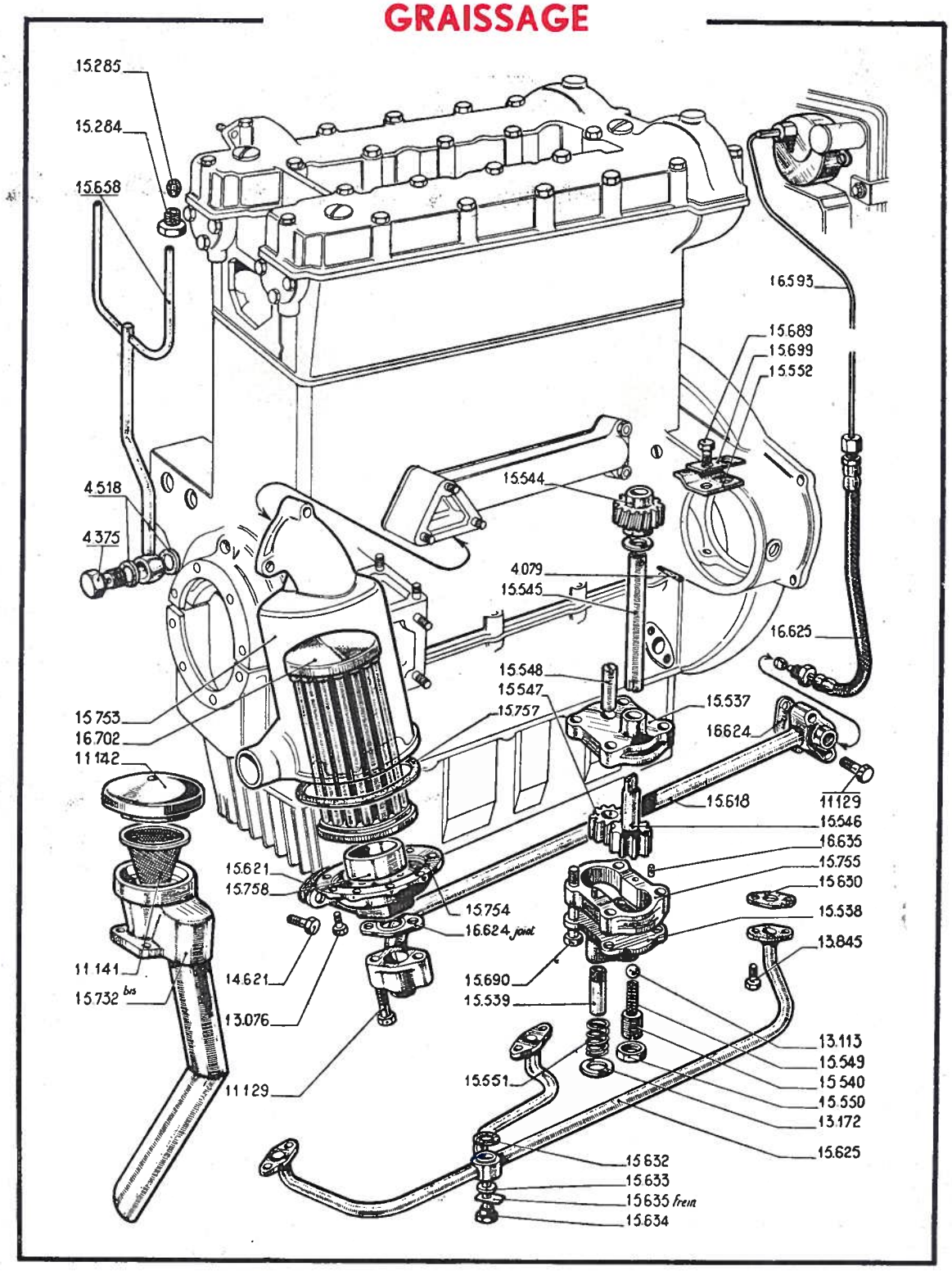

LES ÉLÉMENTS AYANT SERVI A COMPOSER CETTE ÉTUDE ONT ÉTÉ OBLIGEAMMENT FOURNIS PAR LA SOCIÉTÉ DES MOTEURS **SALMSON**

REFROIDISSEMENT

15.653
15.701
16.608
3.316
16.111
13.845
15.700
15.720
15.721
15.003
15.722
15.609
15.685
15.605
15.603
15.523
13.614
16.475
15.521
16.580
16.764
16.723
16.446
16.444
16.445
15.724
16.647
Dynamo 15.672
15.756
15.715
14.621
15.752
15.753
16.702
15.754
16.609

ALLUMAGE

6

16.646
13.380
15.395
15.718 collecteur
16.705
16.541
16.540
13.446
13.449
16.701
16.645
16.704
16.703
16.171
16.186
16.185
15.751
14.621 boulon
3.313
14.621
16.647
13.354
13.353
13.347
13.351
11.135
3.308 écrou
13.346 bis
13.350
15.748
11.686
3.315
13.363
3.350
13.352
15.672
15.569
15.569
15.570
11.686
3.313

EMBRAYAGE

15.284
16.412
(11x49) 13.623
(12x49) 15.794
15.285
15.799
11.679
15.275 bis
15.771
16.323 (11x49)
15.793 (12x49)
15.973
15.140
15.791
15.972
15.972 bis
13.597
13.598
2.476
13.596
15.791
4.218
15.045
14.961
16.228
13.445
15.791
15.792
3.879
15.784
16.110
16.109
16.714
16.108
4.750 bis
4.461
16.552
4.750
16.610
16.111
16.108 bis
16.113 bague
13.597 bis
13.614
13.620
13.613
16.170
11.657
11.679
7.729
15.165
15.166
15.790
15.167
16.580
15.285
15.284
4.218
15.786
15.776
16.403
15.512
15.459
16.393
14.621
13.301
15.777
16.455
15.686
16.539
4.631
16.728
Ensemble embrayage 16.392

BOITE DE VITESSES

Z.27186
Z.1.41021
15.798
Z.Dir.931
B.Z. 27
Z.27186
Z.24.187
Z.24.188
Z.31.533
Z. 5.411 carter
Z.27522
16.456
16.459
4.218
16.455
4.631
16.729 Ensemble
16.539
3.879

PONT ARRIÈRE

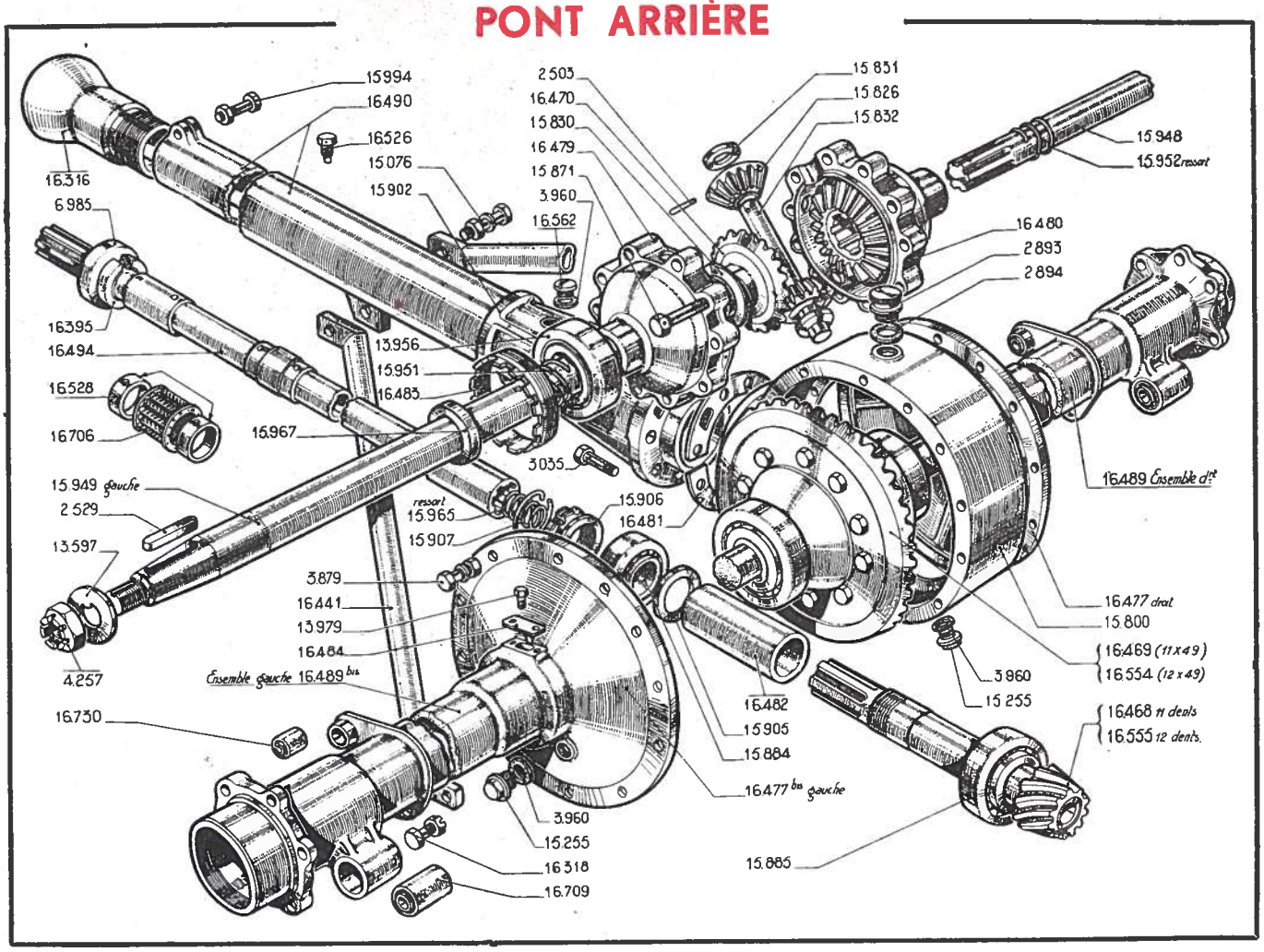

FREINAGE

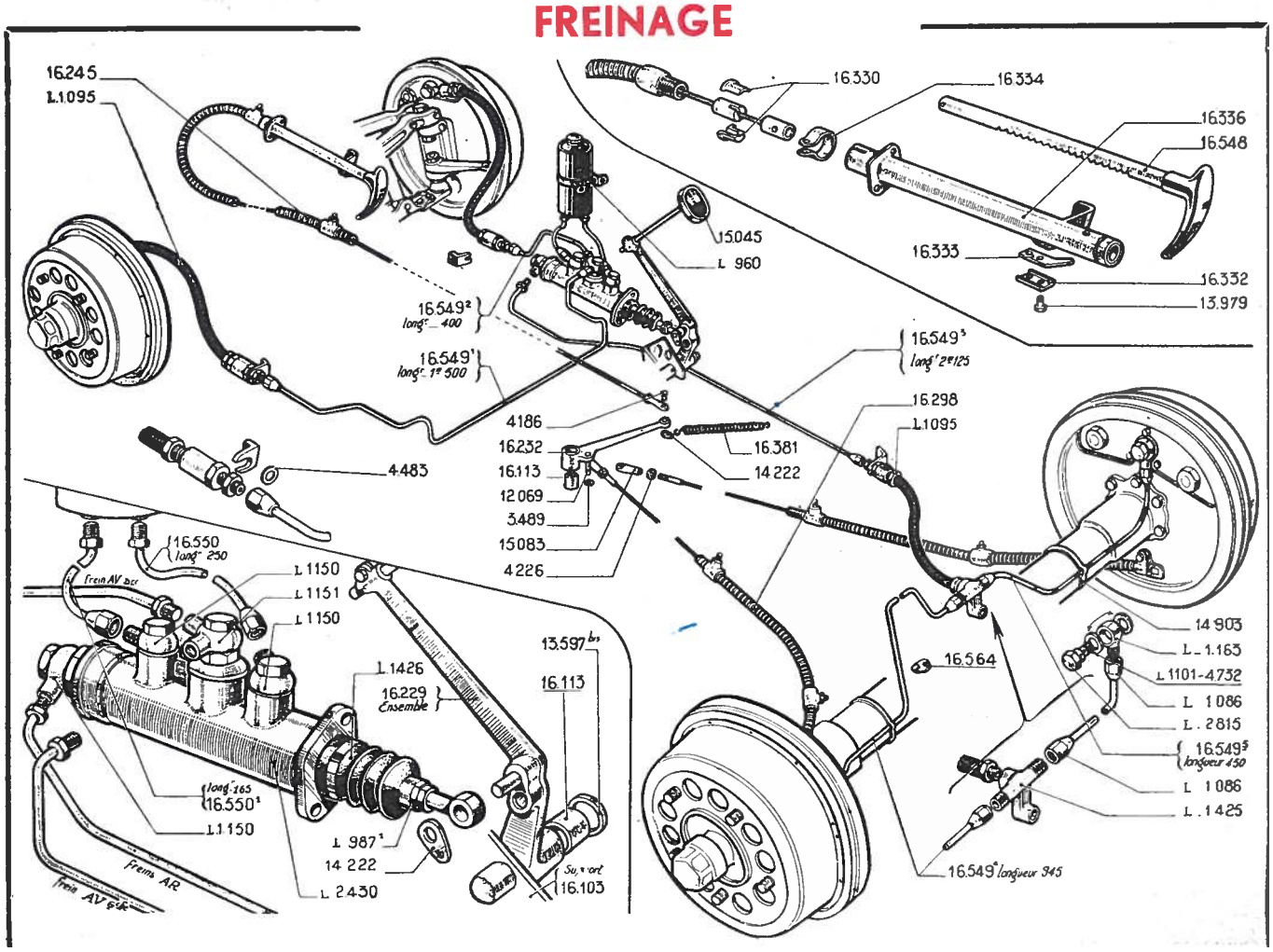

ROUE AV DROITE

x 24734 complet
x 25109 garniture
x 21972 seg^t nu
x 24228
L 776
L 565
L 1995 Ensemble
x 26425
16000 Fusée droite
16001 Fusée gauche
16057
16726
x 27145
x 24227
x 24106
16643
16170
16475
16089
16035
16090
16034
16091
x 18127
x 19162
x 19163
x 15184
x 27144
30553
40533
Plateau seul { droit 16056 / gauche 16055
Ensemble frein { droit 16396 / gauche 16397
x 24734 segment complet
x 21972 segment nu
x 25109 garniture
14370
16037 droit
16038 gauche
x 23960
x 20756
x 16937
x 15183
x 24026
16292 Ensemble
x 23969

ROUE AR DROITE

x 24734 complet
x 25109 garniture
x 21972 Segm^ts garn^t
x 27145
x 12094
x 24257
x 21334
16488
plateau seul { droit 16864 bis / gauche 16865 bis
Ensemble frein { droit 16400 / gauche 16401
x 26425
x 24106
x 15183
x 24028
x 23960
x 23969
16726
16057
x 24227
x 24275 gauche
x 24276 dr^t
x 19162
x 19163
Sens de rotation
x 15184
x 20756
16488
16642
15966
16487
15956 droit
15957 gauche
13614
15411
x 27144
x 24269 gauche
x 24270 droit
x 21322
x 21336
x 18127
x 24282
30553
40533
L 565
14370
4257
13597
15934 Ensemble
x 16937
15964 droit
15964 bis gauche
x 15183
x 24028
x 23960
x 23969
x 25109 garniture
x 21972 seg^t nu
x 24734 seg^t complet
L 1993 Ensemble
L 565
x 24228

SUSPENSION AV

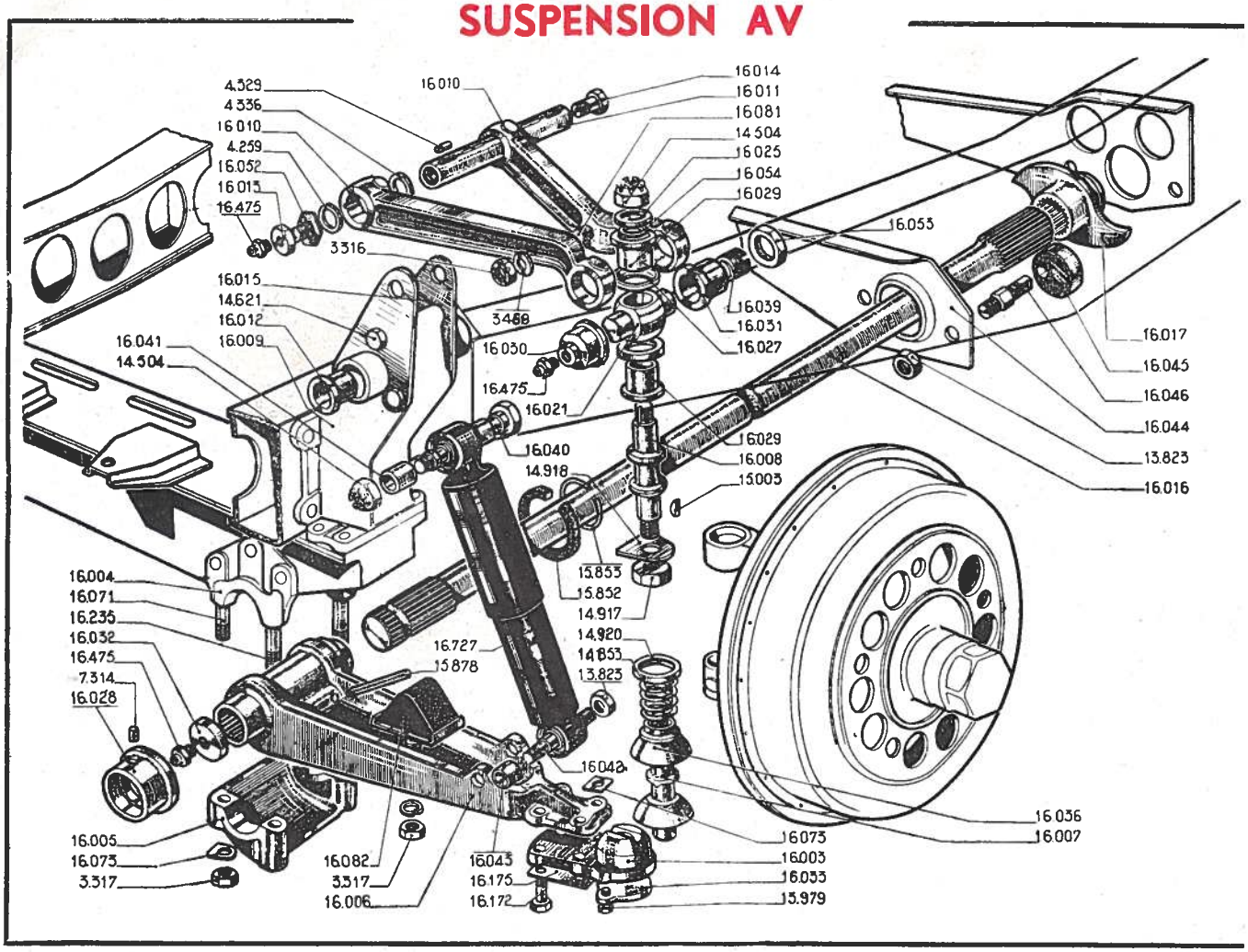

SUSPENSION AR

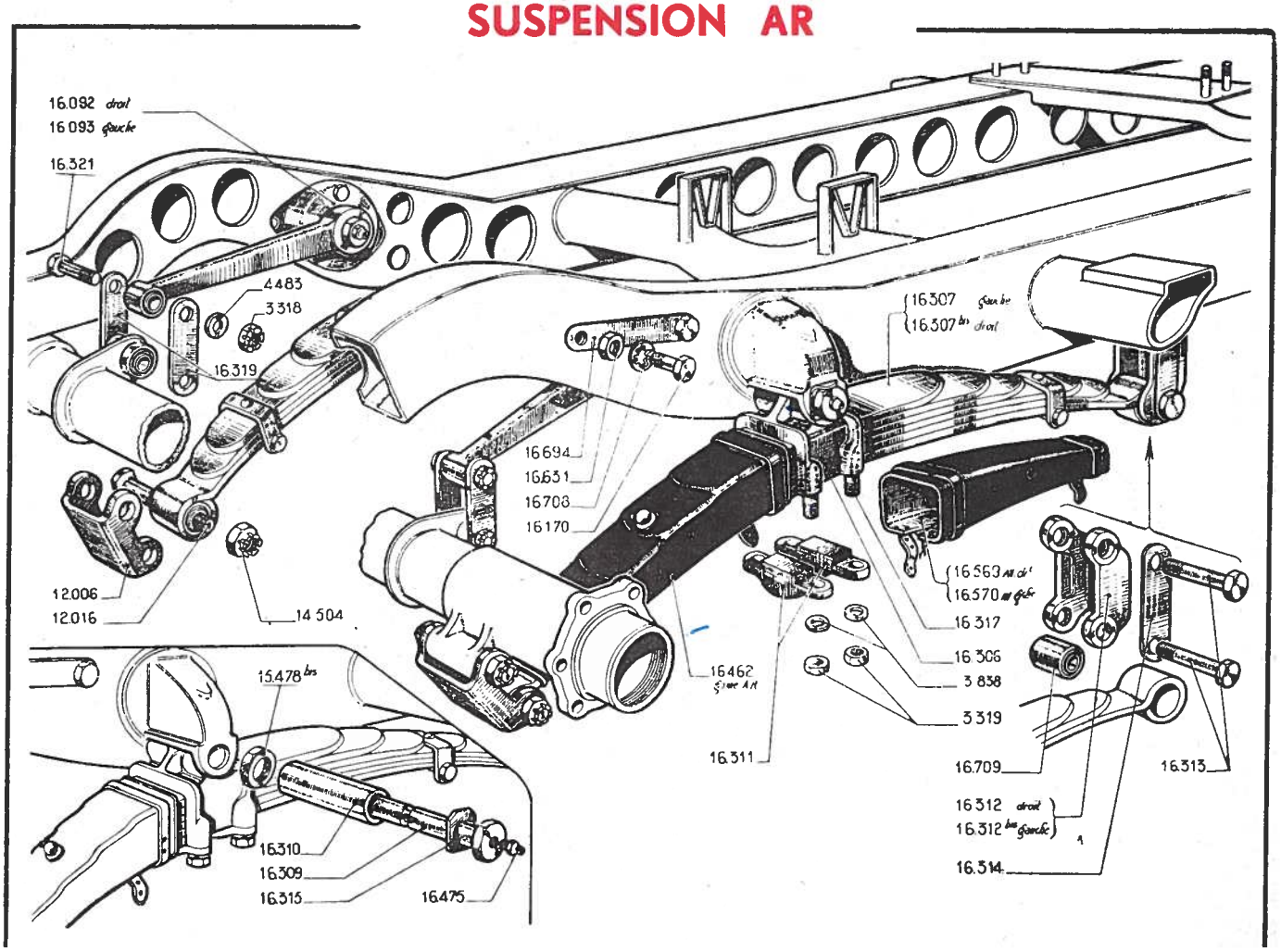

CHASSIS

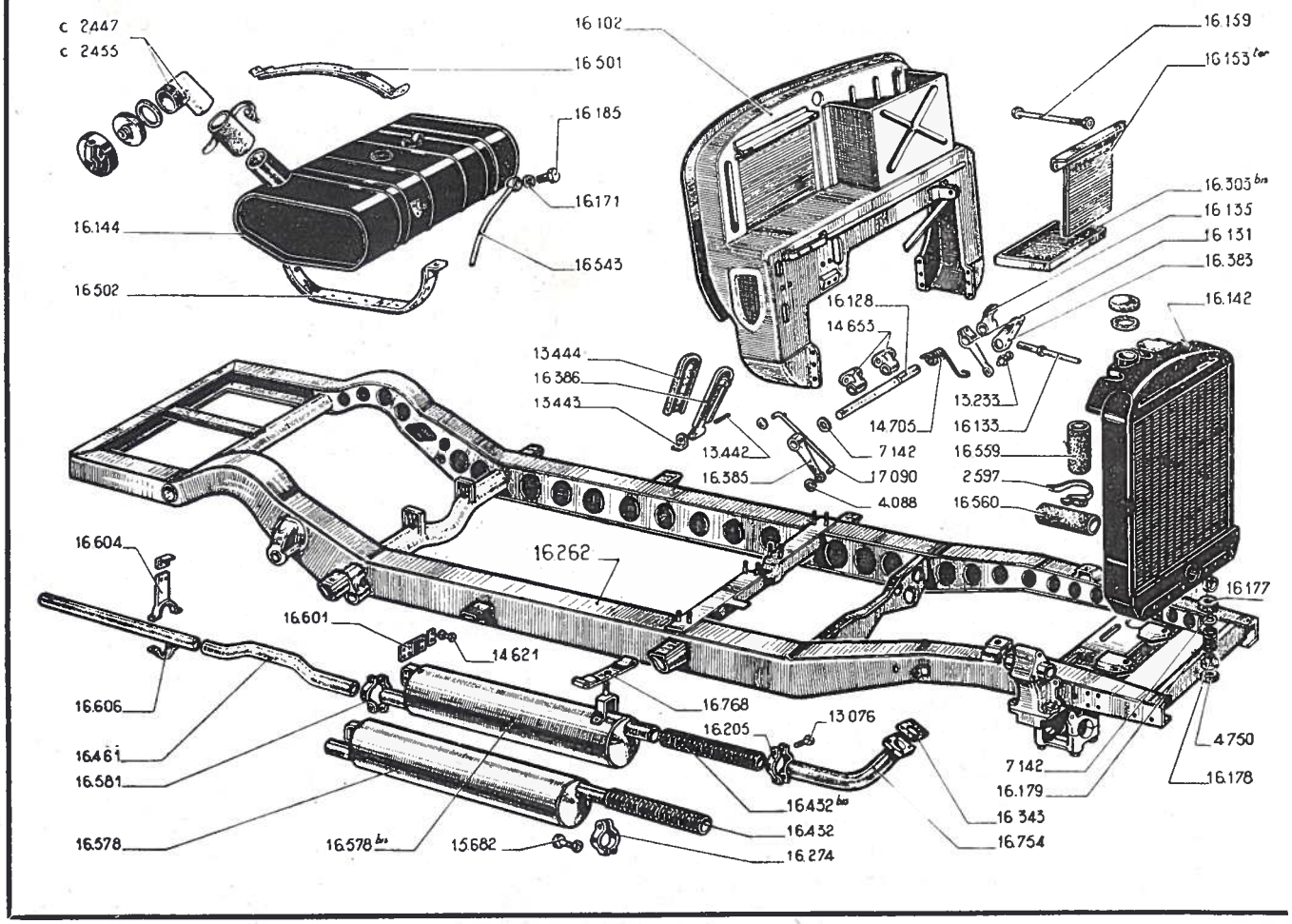

DIRECTION

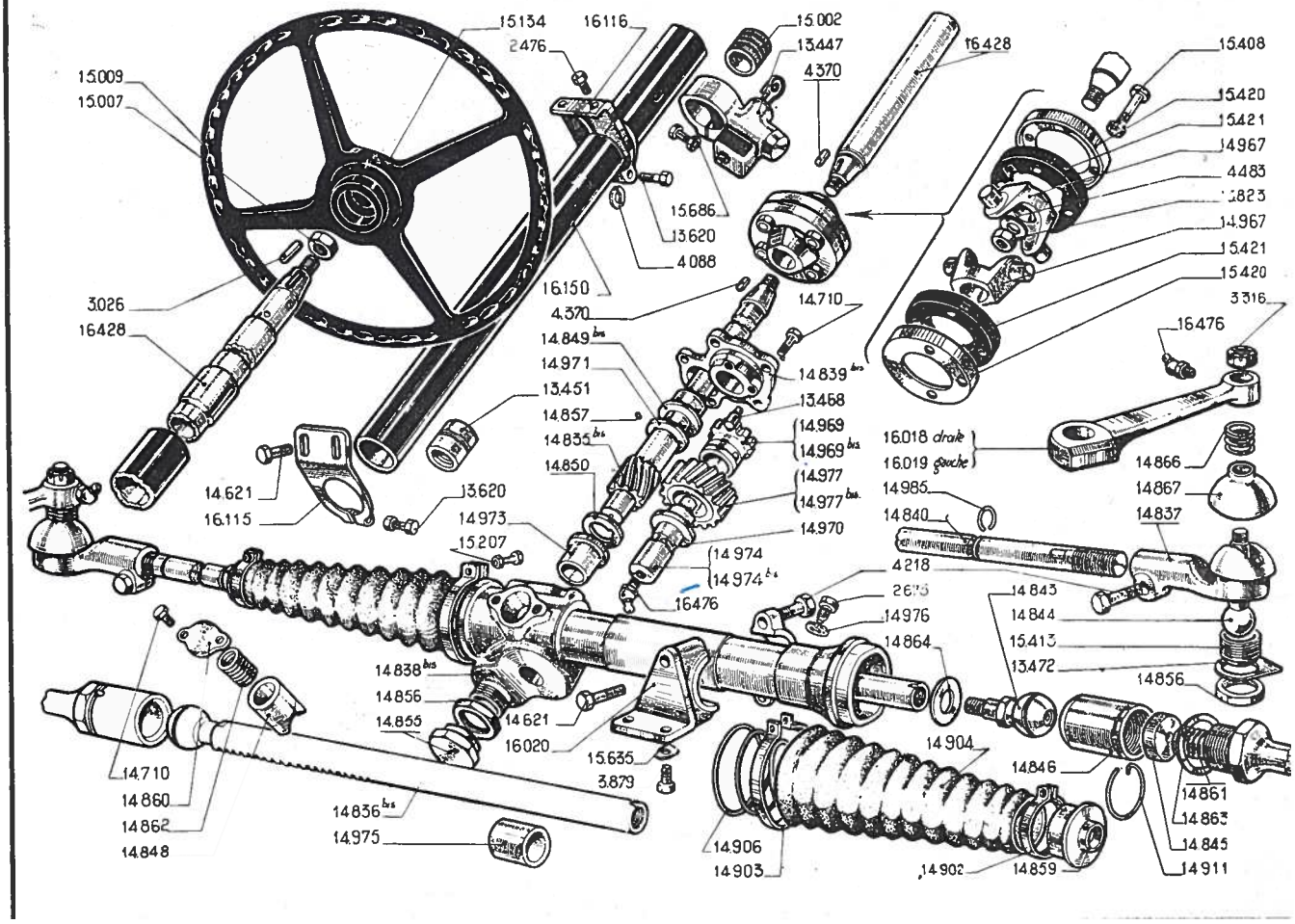

ÉQUIPEMENT ELECTRIQUE DE LA SALMSON S4-E

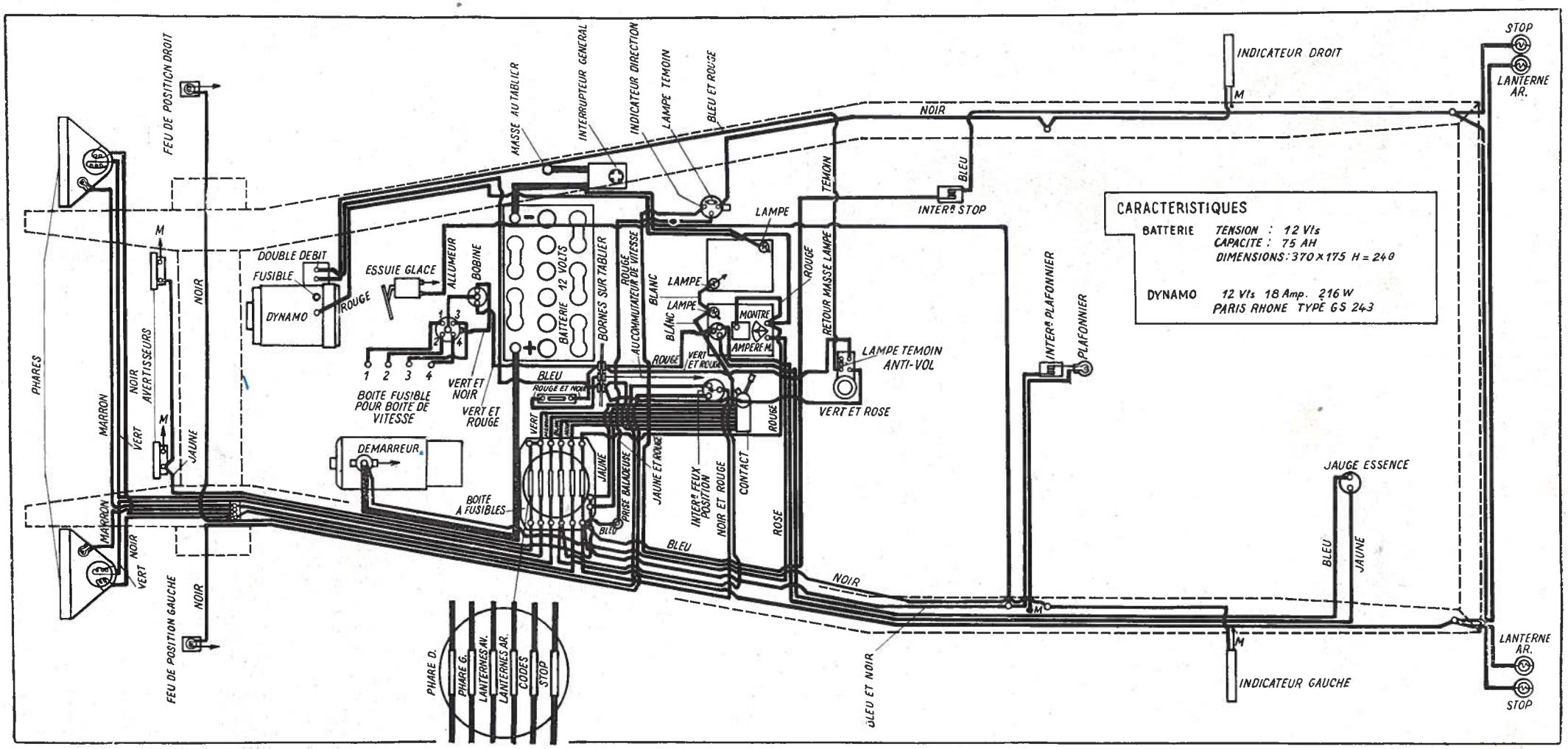

CARACTERISTIQUES PRINCIPALI

TYPE DE VOITURE	MOTEUR					REGLAGES DE DISTRIBUTION								S
						Course du piston en mm.				Sur le volant en mm.				
	CYLINDREE (cm³)	ALESAGE (mm)	COURSE (mm)	RAPPORT DE COMPRESSION	VOLUME DE LA CULASSE	Avance O.A.	Retard F.A.	Avance O.E.	Retard F.E.	Avance O.A.	Retard F.A.	Avance O.E.	Retard F.E.	A
S-4	I.300	65	98	5	80	I,8	I2,7	I3,6	I,3	35	I20	I25	30	0
S-4-C	I.465	69	98	5,7	78	I,8	I2,7	I3,6	I,3	35	I20	I25	30	
S-4-D	I.596	72	98	5,8	84	I,3	I3	I3,4	I,2	29	I20	I24	26	
-d°-	-	--	98	6,I	78	-	--	-	-	--	-	-	--	
S-4-D-A	I.73I	75	98	6,I	84,8	0,2	I7	I4,5	0,5	I0	I40	I30	20	
"6I"	I.73I	75	98	6,I	84,8	0,2	I7	I4,5	0,5	I0	I40	I30	20	
S-4-E	2.300	84	I05	6	II6	0,6	2I	I5,6	3	20	I50	I30	40	

NOTA. Lors des réglages de distribution, respecter particulièrement F.A. et O.E.
Les réglages d'allumage se prennent: magnéto: correcteur à main au retard.
allumeur: correcteur à main à mi-course.
Tolérances aux jeux de soupapes: - 0,02 et + 0,05

TYPE DE VOITURE	FREINS		PNEUS	COUPLE COMPTEUR	CHASSIS							POIDS TOTAL SANS ESSENCE	RAYON DE BRAQUAGE	
	Diam. int. tambours (mm)	Largeur garnitures (mm)			Voie AV (m)	Voie AR (m)	Empattement (m)	Largeur AV (mm)	Largeur AR (mm)	Entraxe des ressorts AR (mm)	Poids du chassis nu (kg)	(kg)	(m)	(m)
S-4-C	254	38	I2 x 45	5 x II	I,28	I,28	2,80	620	900	860	630	I067	I0,05	I2,I0
S-4-D	254	5I	I50x40	5 x II 6 x I3	I,30	I,35	2,85	580	994		670	II60	I0,75	I0,75
S-4-D-A	254	5I	I50x40	6 x I3	I,30	I,35	2,85	580	994		690	II95	I0,75	I0,75
"6I"	254	5I	I50x40	7 x I5	I,30	I,3I	2,85	580	920	I0I0	66I	II70	I0,80	I0,80
S-4-E	305	5I	600x I6	7 x I4	I,37	I,42	3,00	6I0	I020	III0	770	I3I2	II,50	II,50

JEUX DE FONCTIONNEMENT

PISTONS :

Jeu de la jupe, perpendiculairement à l'axe : 0,05 mm (cale de 0,05 mm, largeur 12 passant gras).

AXES DE PISTONS :

Tous moteurs, sauf S 4 E : serré dans la bielle (0.03) et gras à la main dans le piston.

Pour les types S 4 E, gras dans la bielle et juste le piston (jeu 0).

MANETONS :

Jeu radial : 0,03 à 0,04.

Jeu axial : 0,05 à 0,08.

La bielle verticale doit tomber d'elle-même jusc bas. (Surfaces sèches.)

REGLAGES DES VOITURES SALMSON

ALLUMAGE		REGLAGE DU CARBURATEUR							TRAIN AVANT			
COURSE PISTON	SUR LE VOLANT	MARQUE	BUSE	JET	RALENTI	REGIME NORMAL	PUISSANCE	PONT ARRIERE Couple	Pincement à la jante (mm)	Carrossage en charge (mm)	Chasse degrés	Inclinaison
2,5	44	Sol.	23	I20/54 chap.I40	50	3.500		8 × 40	5 à 6	I4	2°	
2	40	Sol.	23	I20/5I chap.I9/300	50	3.500	4I	I0 × 52	5 à 6	I4	3° 30	
I	25	Sol.	24 24	I30/50 chap.I9/300 I35/5I comp.260	50 50	3.500	47	II × 54	0 à 2	7	3° 30	
-	--	Sol.	25	I35 250	50	3.500		II × 54	0 à 2	7	3° 30	
I	25	Sol.	25	I35 250	50	3.500	50	II × 54	0 à 2	7	3° 30	
I	25	Me.	28	D-6 300 et 3I0		3.500	50	II × 52	0 à 2	7	3° 30	
0	PMH	Me.		D-6 3I0 et 330		3.600	68	II × 49	0 à 2	7	I°	

DIMENSIONS DES ROULEMENTS POUR S 4 E

MOYEU AVANT :

Intérieur : 33,34 × 69,01 × 10,84.
Extérieur : 18 × 50 × 23.

PIGNON D'ATTAQUE :

Avant : 35 × 72 × 24.
Arrière : 35 × 80 × 32,5.

COURONNE :

41 × 25 × 19.

ROUES ARRIERE :

35 × 80 × 14.

ARBRE DE CARDAN AVANT :

30 × 62 × 16.

ARBRE DE CARDAN MILIEU :

40 × 52 × 30.

BOITE DE VITESSES

Rapport des vitesses :

1re : 0,31.
2e : 0,444.
3e : 0,666.
4e : 1.

Embrayage Ferodo KY 20.
Diamètre du disque : 225 mm.

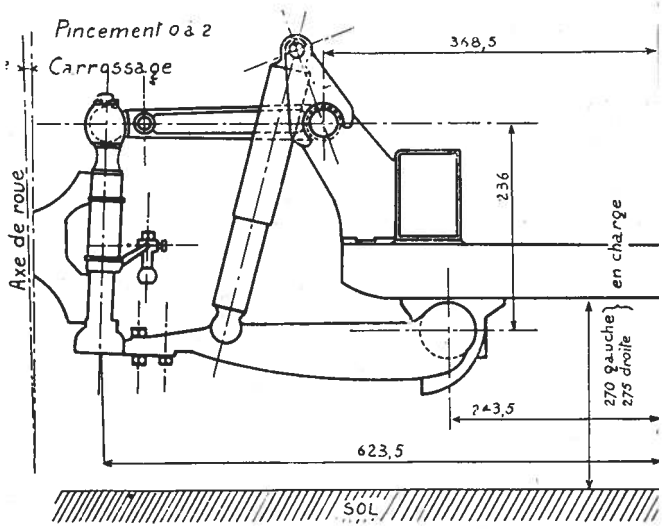

Montage de la suspension AV sur les types S 4 E

Le pincement et le carrossage seront pris d'un b de la jante à l'autre, diamétralement opposé, la voit étant en charge.

La hauteur de la suspension AV se prend du dess de la traverse au sol pour la S 4 E et du ressort au pour les S 4 D et « 61 ». Cette hauteur est de 270 n à droite et de 275 à gauche, la voiture étant en char Ajouter environ 12 mm si la voiture est à vide.

CAPACITES D'HUILE

Carter moteur : 7,5 litres.
Boîte de vitesses : 0,75 litre.
Pont AR : 1 litre.

REVUE TECHNIQUE
automobile

202
Peugeot

MOTEUR

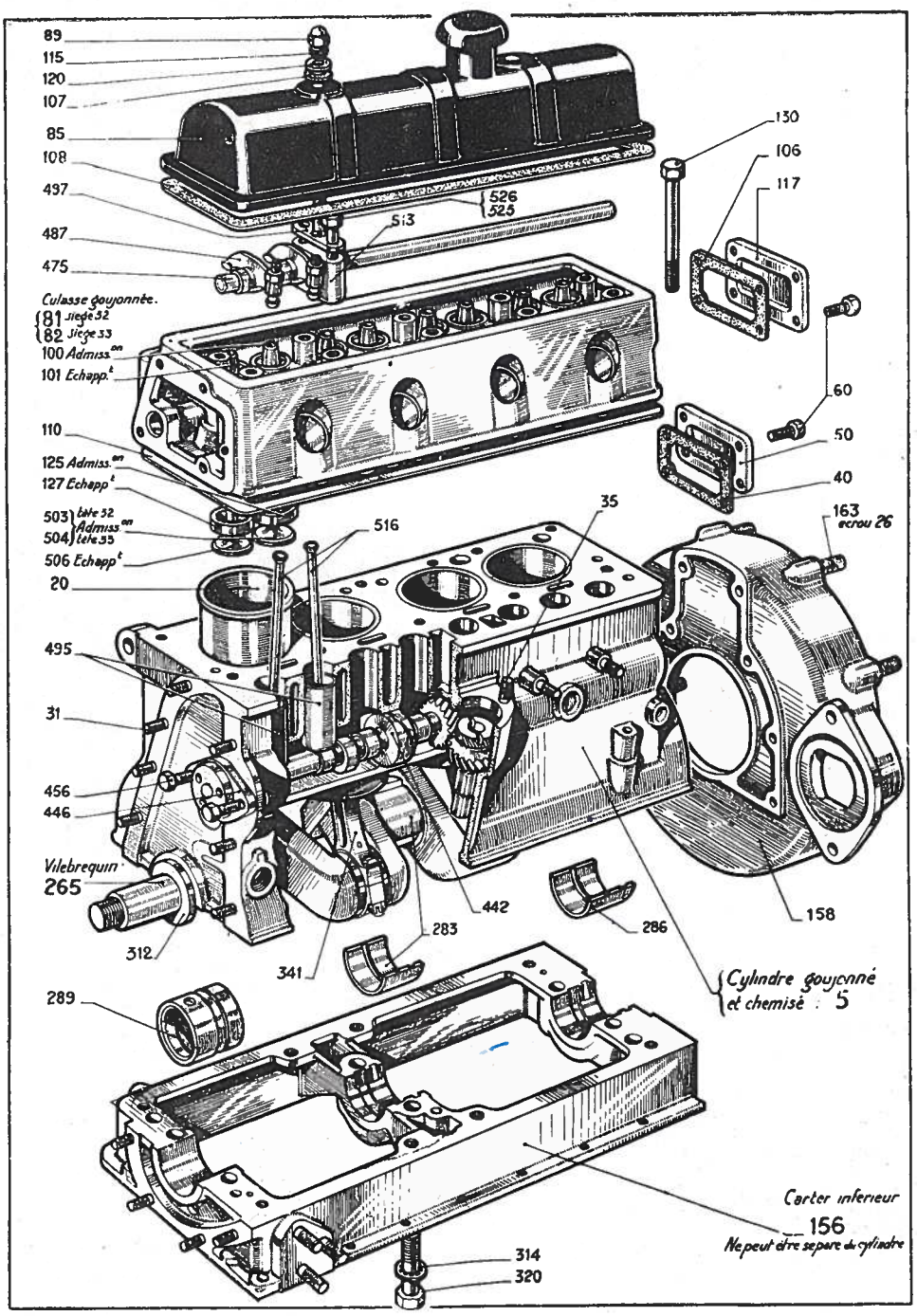

LES ÉLÉMENTS AYANT SERVI A COMPOSER CETTE ÉTUDE ONT ÉTÉ OBLIGEAMMENT FOURNIS

EMBIELLAGE

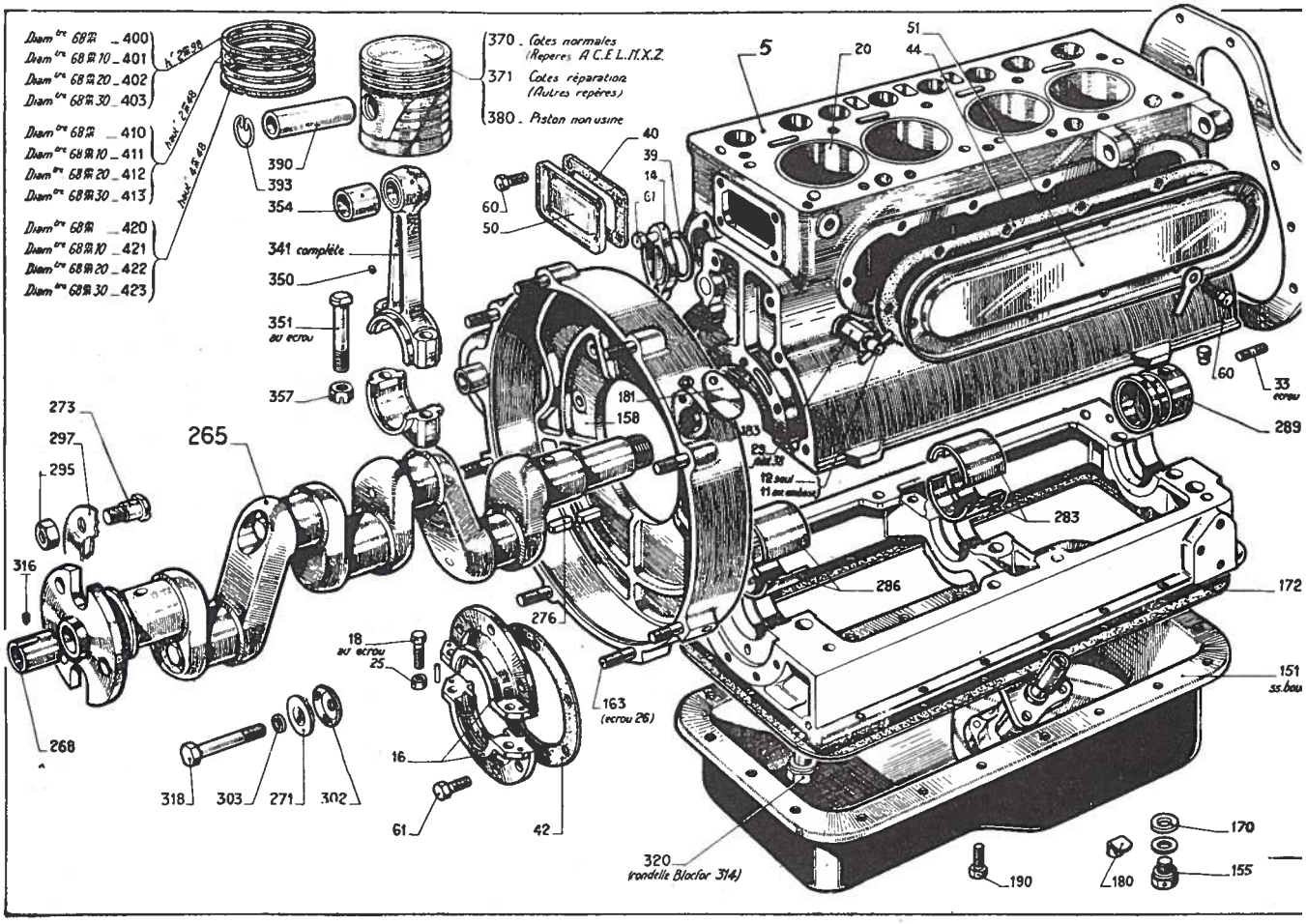

DISTRIBUTION

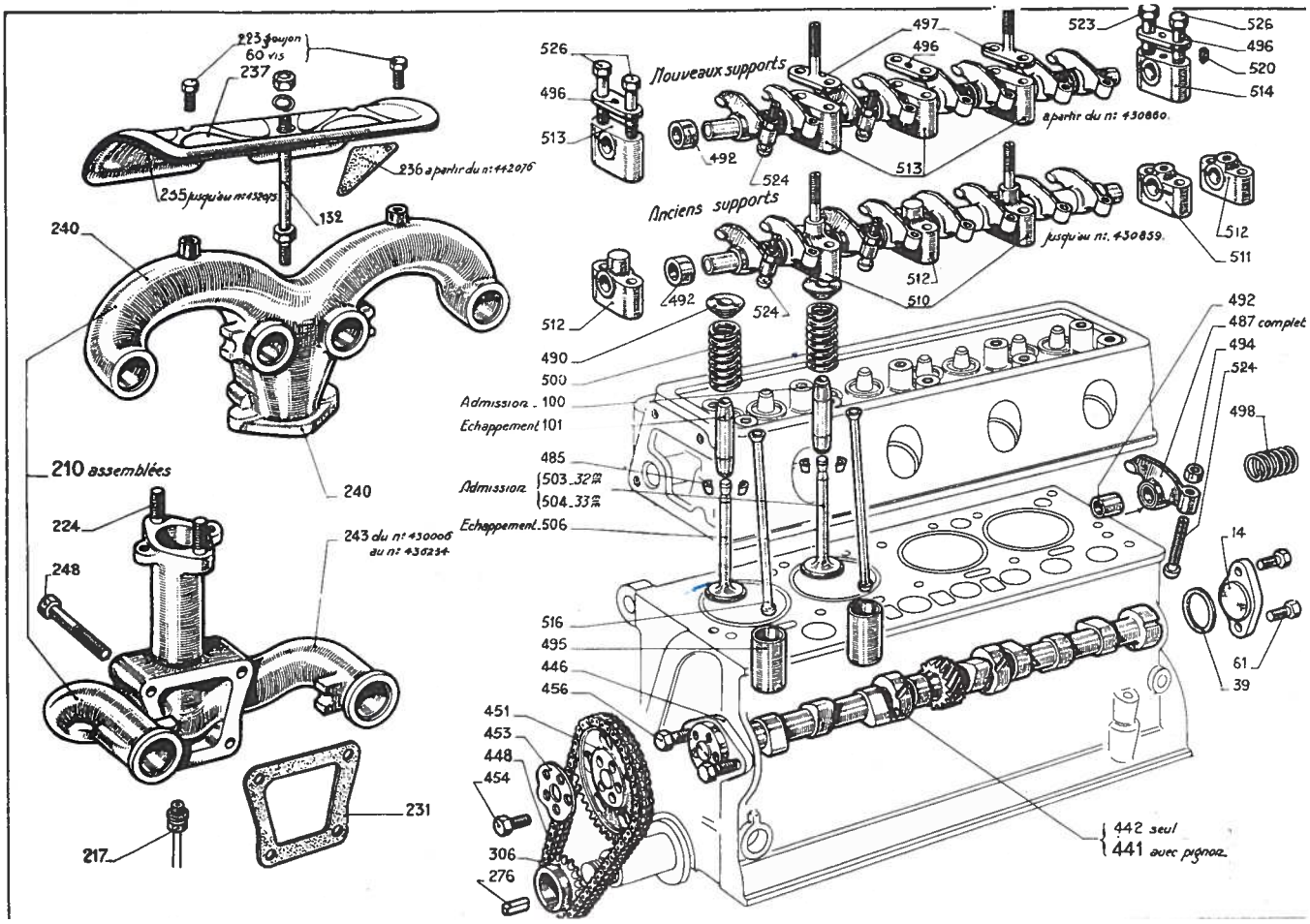

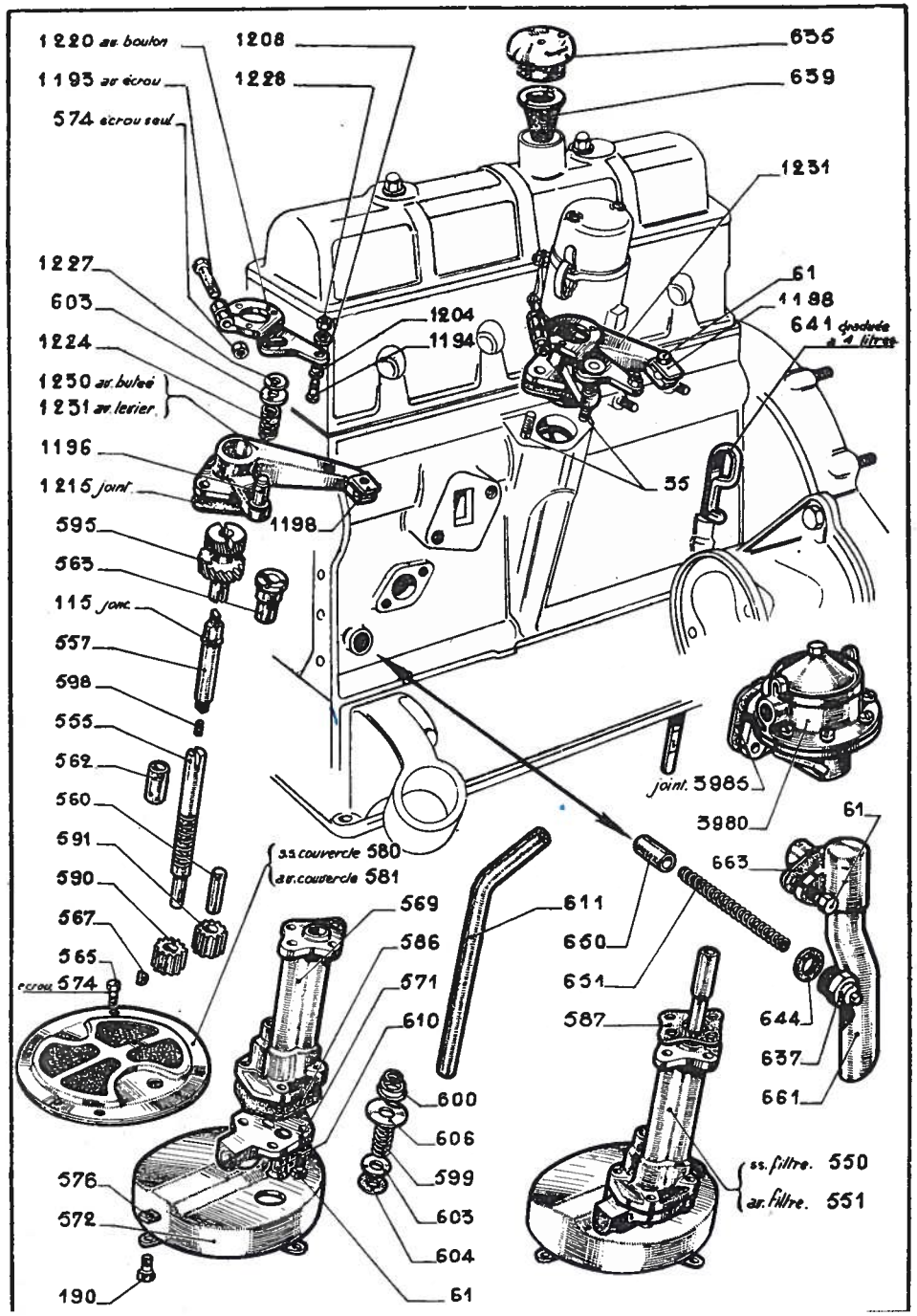

POMPE A HUILE ET COMMANDE DU DELCO

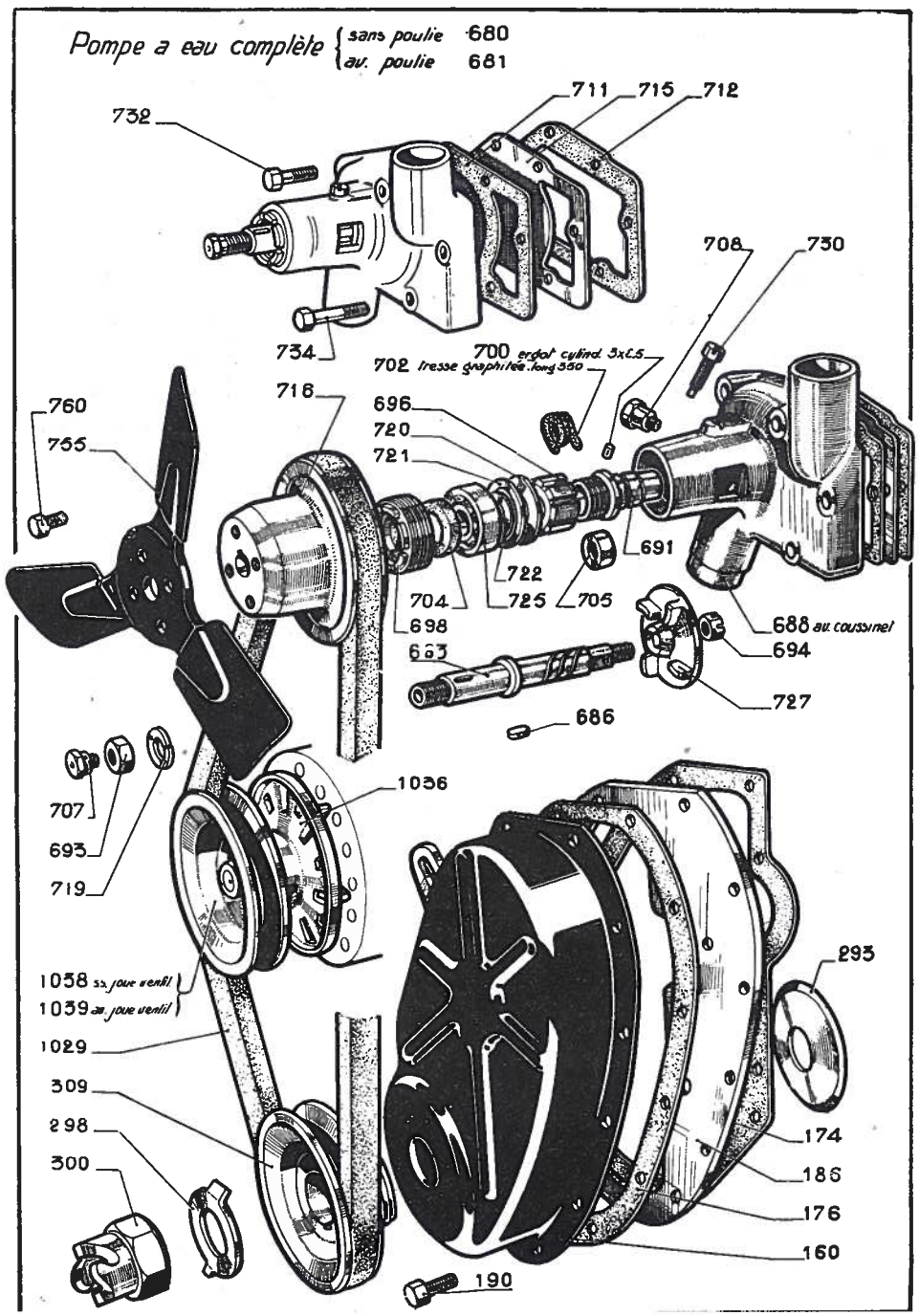

REFROIDISSEMENT

CARBURATEUR ET SES COMMANDES

1130 Urette complete de commande du Starter
1080 Solex 26 ep.1
828
cuir 823
rondelle 837
831
842
836
840 semelle
boulon 815
1125 joint.
811 Ensemble
846 tige
820 écrou
817
825
830
182
832
26
842
824
813 boite a rotule complète
845 tige
810 Ensemble
800 direct à gauche. chbre de commande de carburat. monté au pedale, leviers suppts et ressort, ss. semelle
805 direct a droite . d° d°
801 direct a gauche d° au pedale et leviers s.s. semelle
806 direct.a droite d° d°

EMBRAYAGE

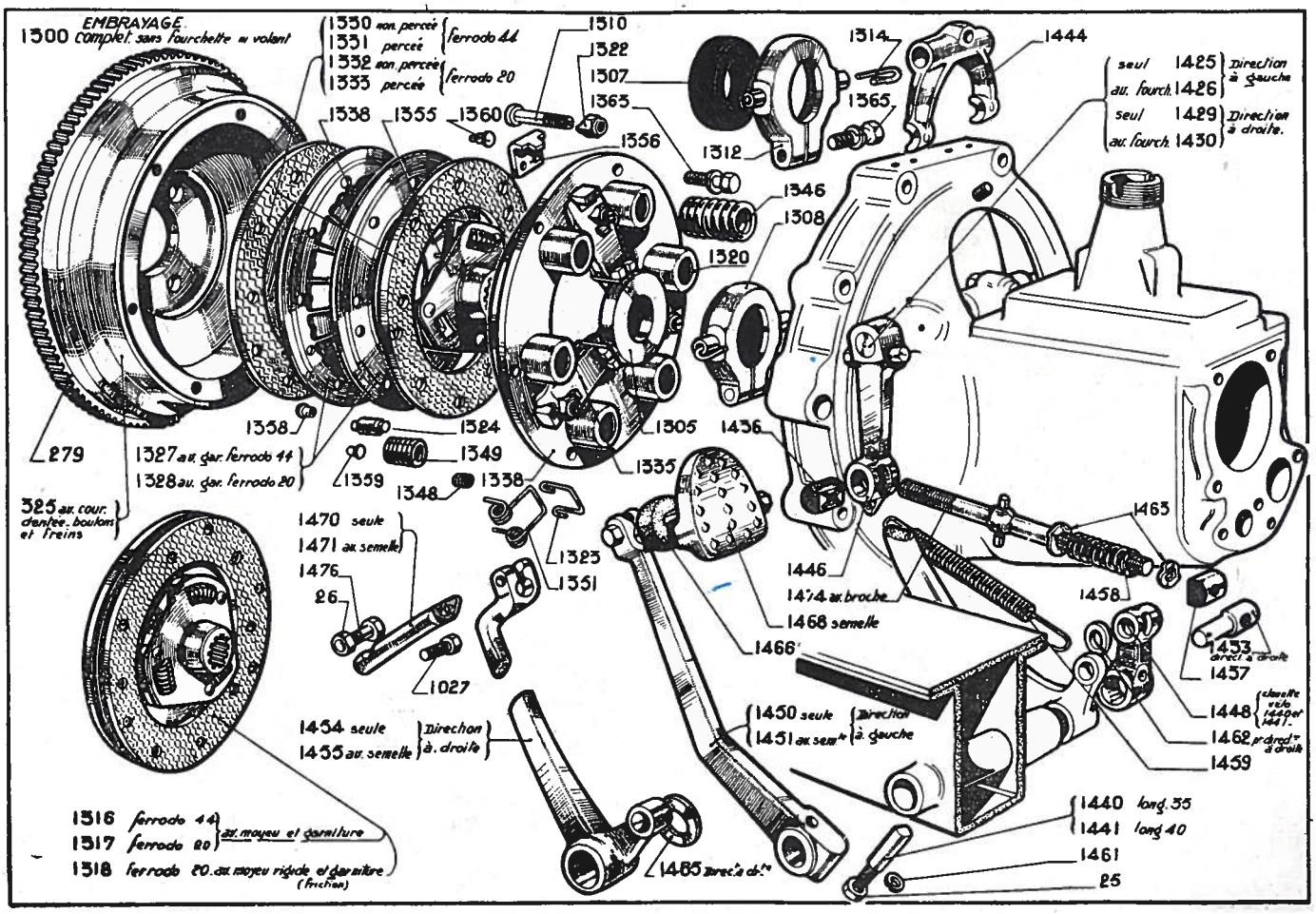

BOITE DE VITESSES

1703
1710
1711 jonc
1733
1740
1665 av. cône ss roult
1666 av. cône et roult
1667 av. cône ss roult
1668 av. cône et roult à partir du N° 432212
1727 ensemble
1748
1722 cône de 6
1723 cône de 6.10
1742
1731
1711 jonc
26
1657
1630
1620
1898 roult
1899 av. bagues
1544
1522
1539
Boite de Vitesses complète. Direct. à g^che 1500
Boite de Vitesses complète. Direct. à dr^te 1501
1755
1697
1752
1746
1690
1693
1761
4 filets 1632
1625
1530 6%
26 pr 1530
25 pr 1532
1542
Direction à gauche { seul 1425 / av. fourch. 1426
Direction à droite { seul 1429 / av. fourch. 1430
1676 av. écrou 1705 l^gr cann. milieu 51 et 19.5
1675 d° d° 53 et 17
1704 long. 27%
1705 long. 25%
8%
1532
1520
1536
1726 seul
1686 long. 26.9
1687 long. 29.9
1739
1717 av bague. long 26.9
1719 av. bague. long 29.9
1713 épaisseur 25
1714 épaisseur 27
1751
1692
1516
1744
1735
1680 pr. 1717
1682 pr 1719
1760 av. écrou
1684
1707
1363
1598
1510
1515
170
155
1670 seul
1671 av. roult^ts à rouleaux
1735
1744
1517

TRANSMISSION

1577
1576
1580
1596
1595
1590
1578
1591
seul 1524 } ss. levier
av. fourchettes, et verr. 1525 }
1571
1566 ou 1567 à partir de N° 432212
1561 av. rotule ss poignée
1562 Complet.
1598
1586
1569
1582
61
1600
1363
1570
1565
1575
1593
1584
1538 joint papier
1530
1520
1536
1637 ss écrou
1884
1882
1898 seule
1899 av. bagues
1902 seule
1903 av. bagues
1910
1887
1890
1906
734
1800 1re série
1803 2me série
155
1991
1476
1895
1876 av. couvercle et feutre
1878 av. couvr. feutre et com^de couple 4x11
1870 assemblé av. fourch. et crabot.
1873 assemblé complet
1915

PONT ARRIERE

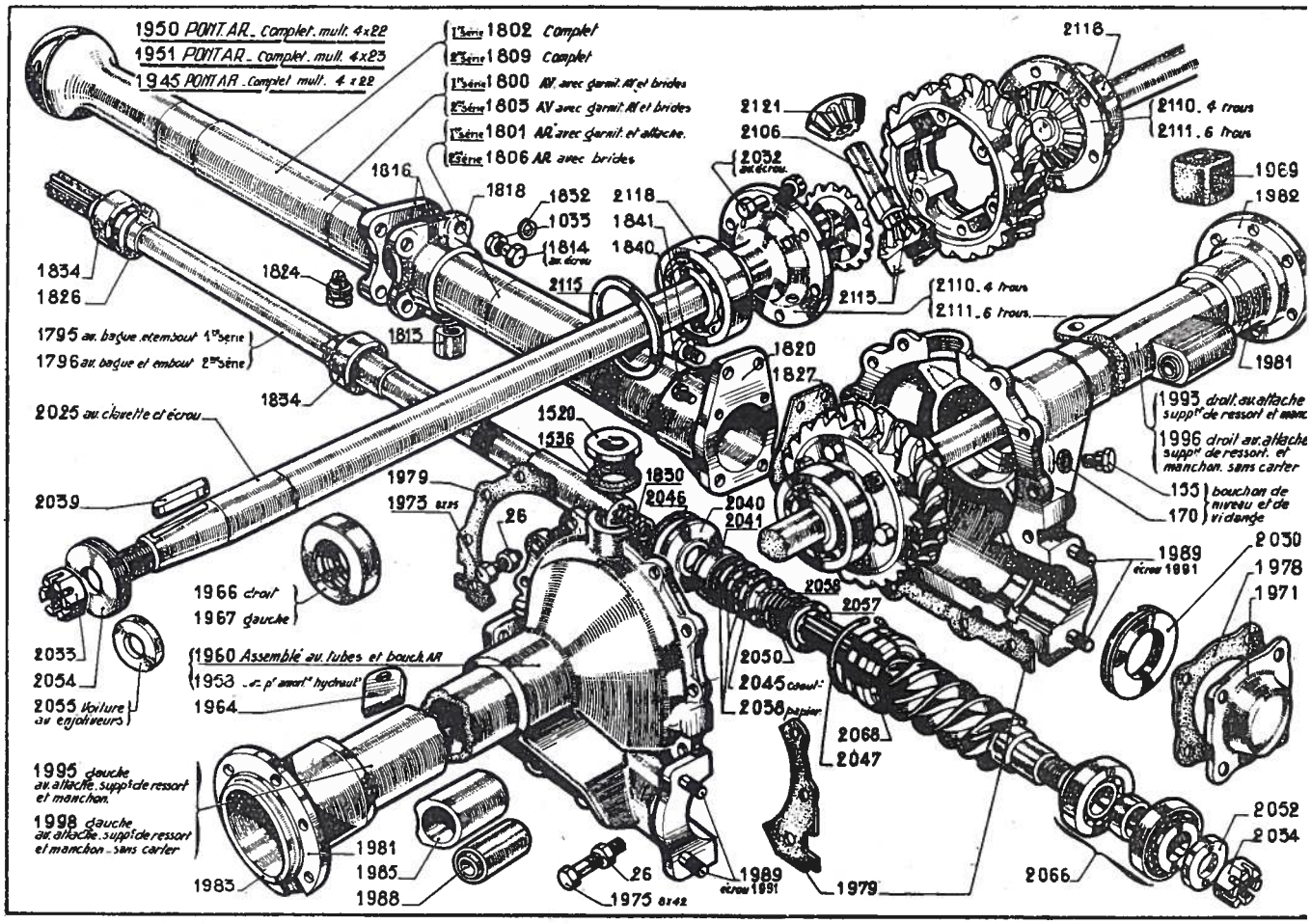

ROUE AR GAUCHE

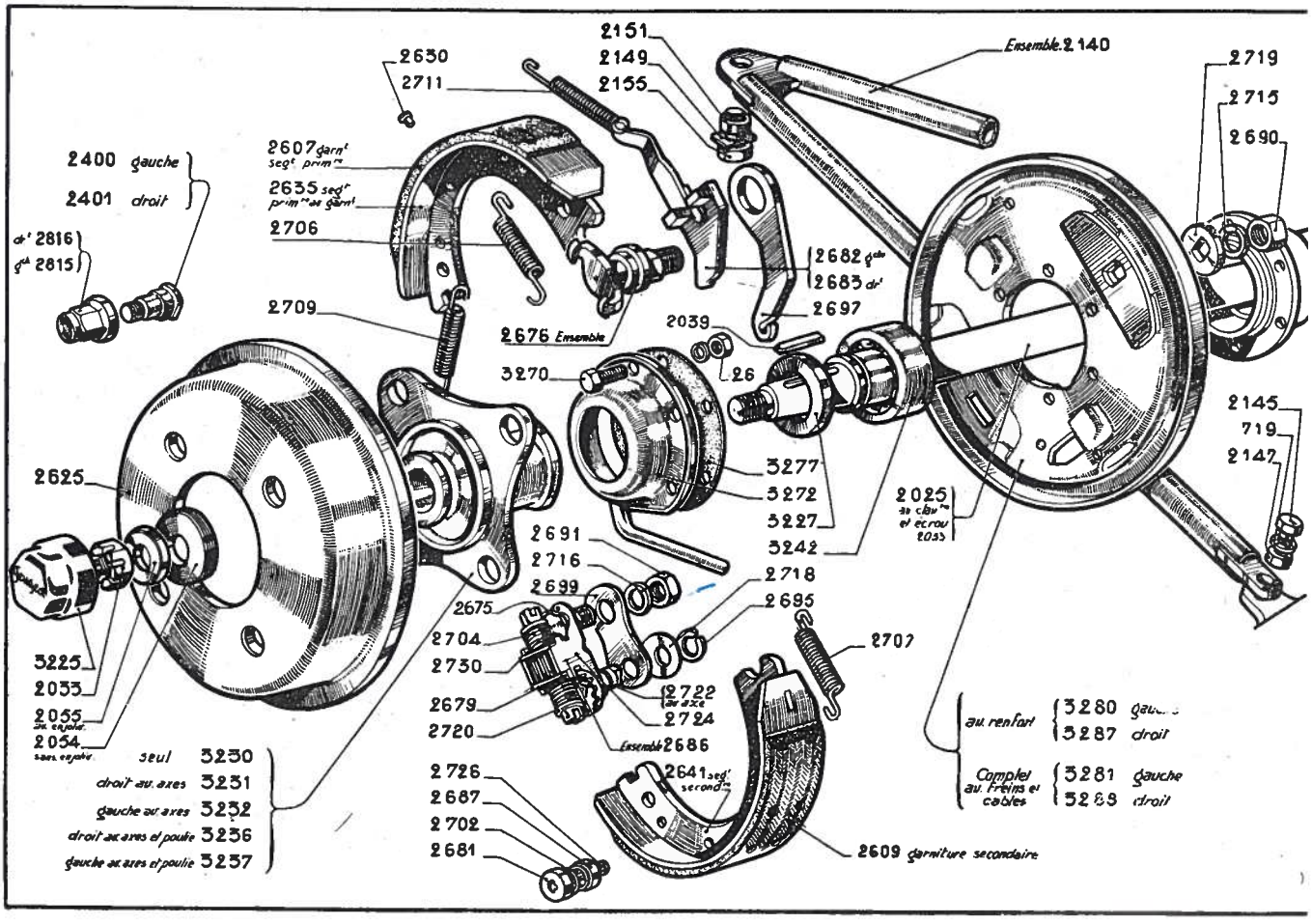

SUSPENSION AV

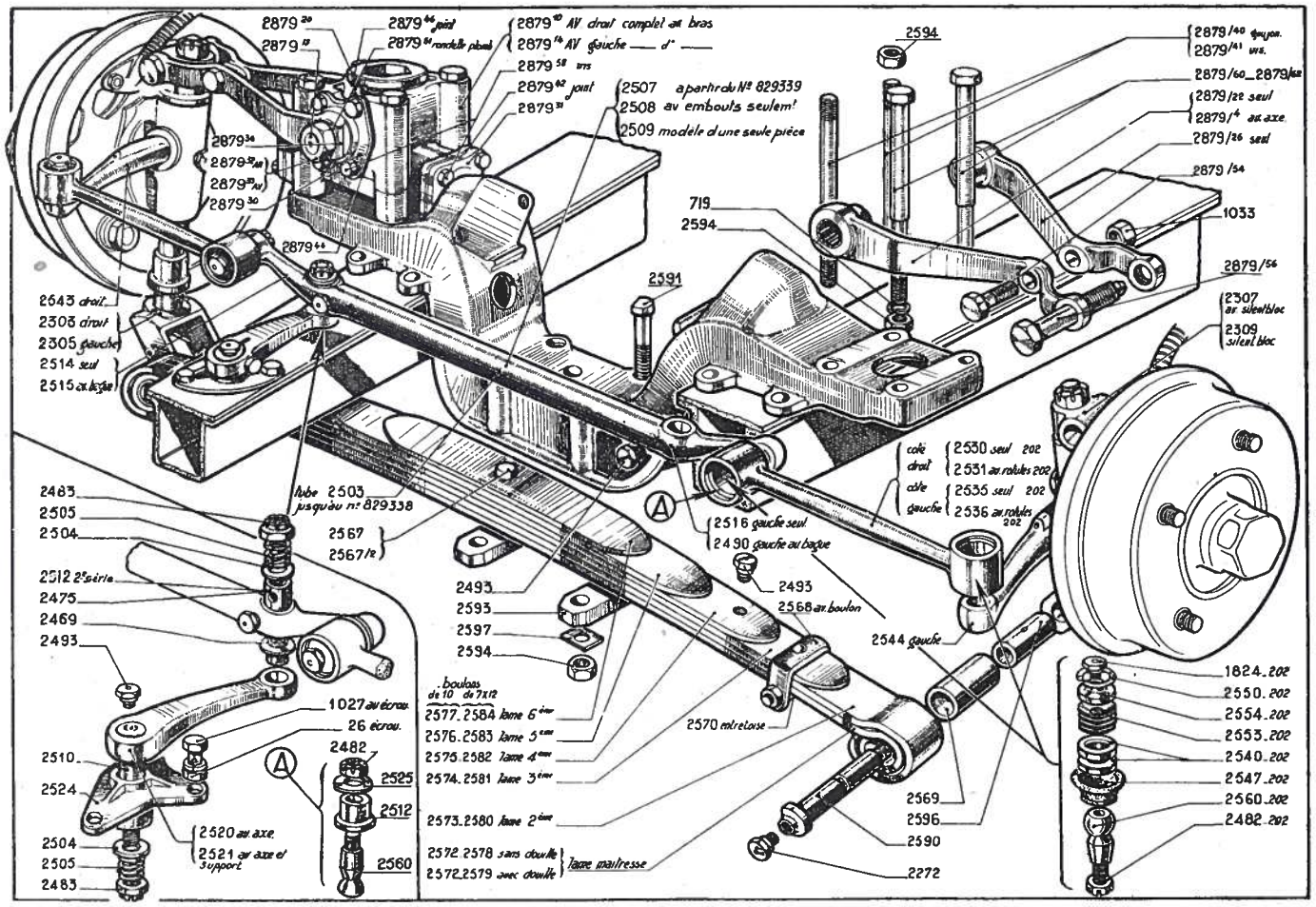

ROUE AV DROITE

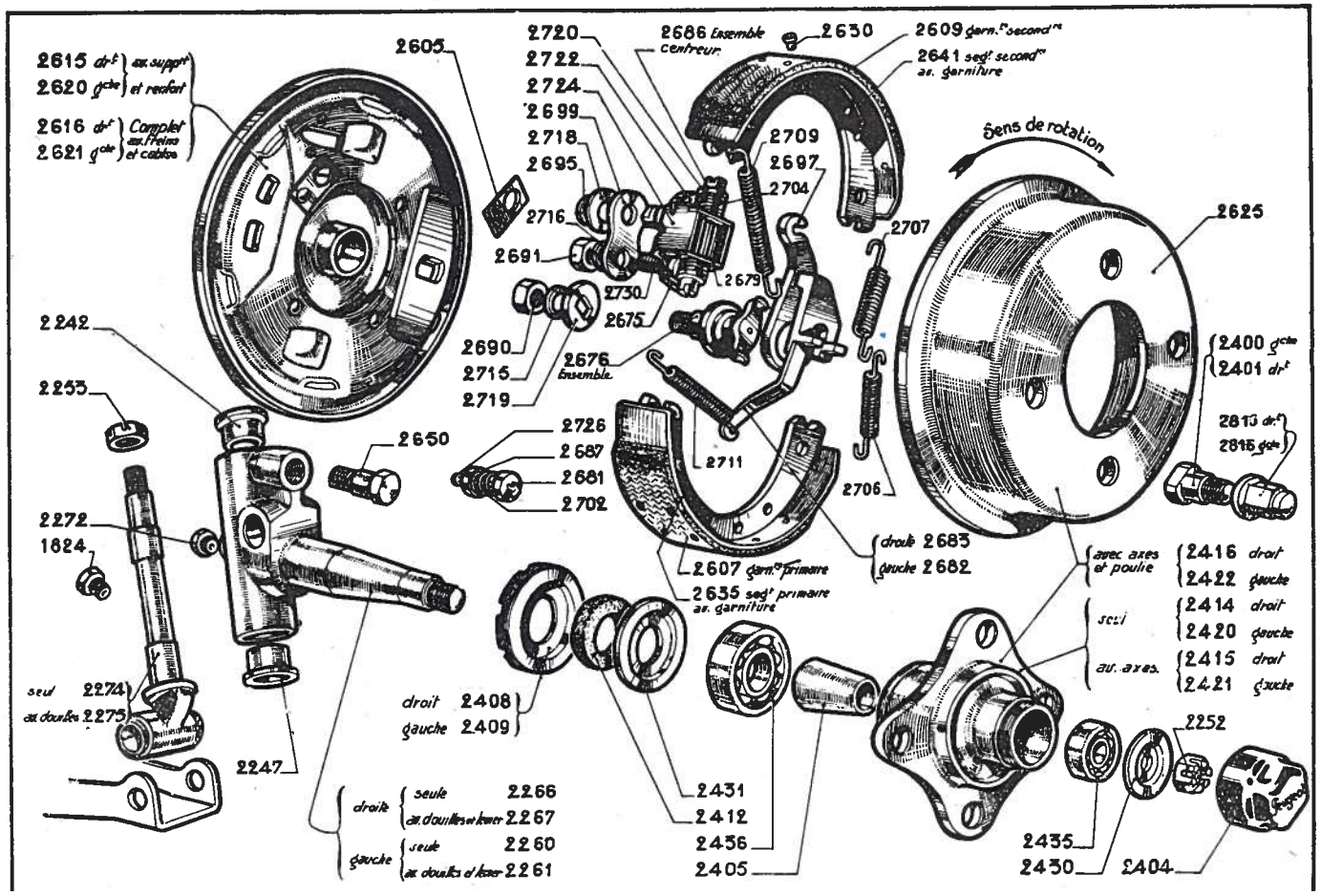

DIRECTION

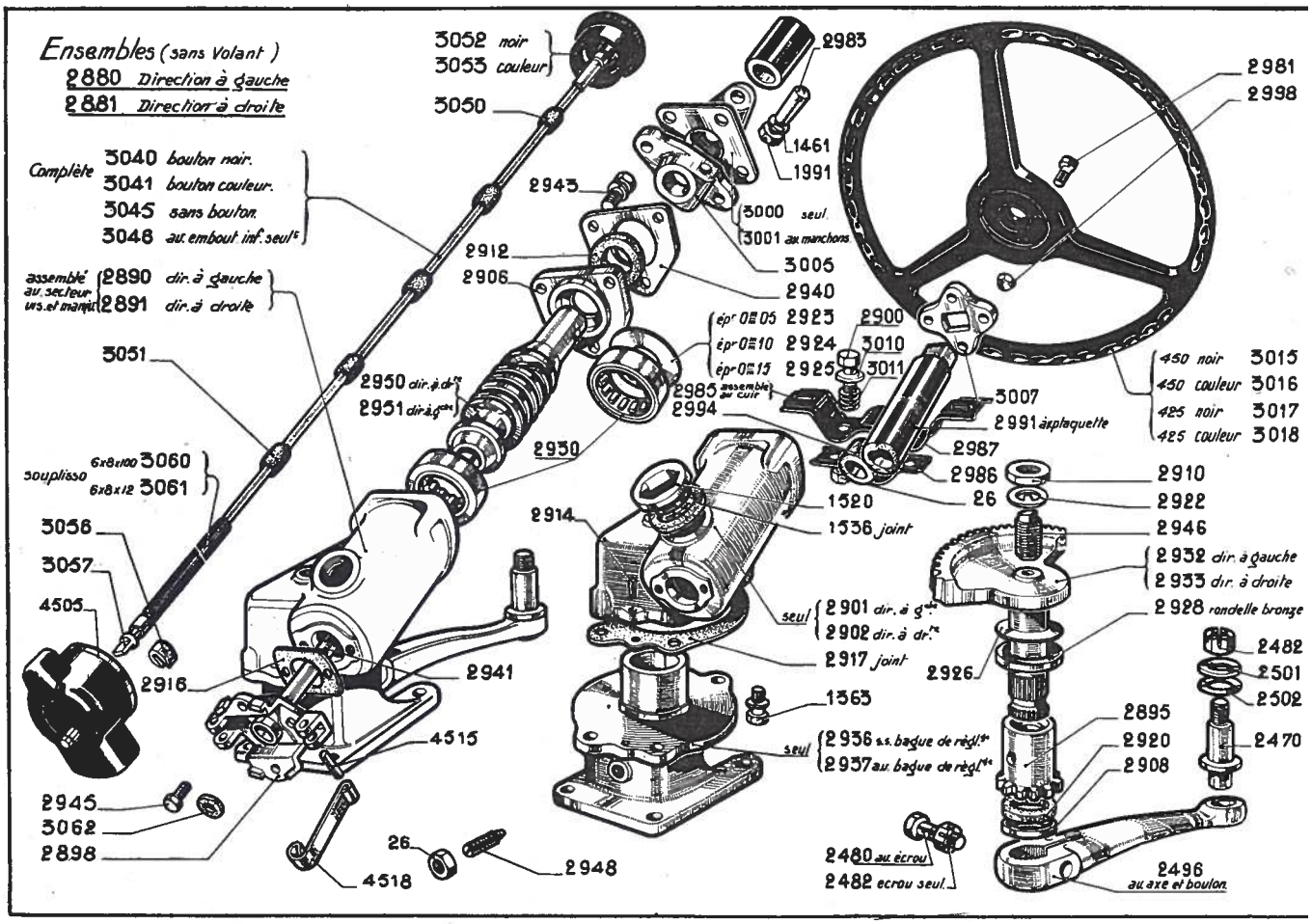

COMMANDE DES FREINS

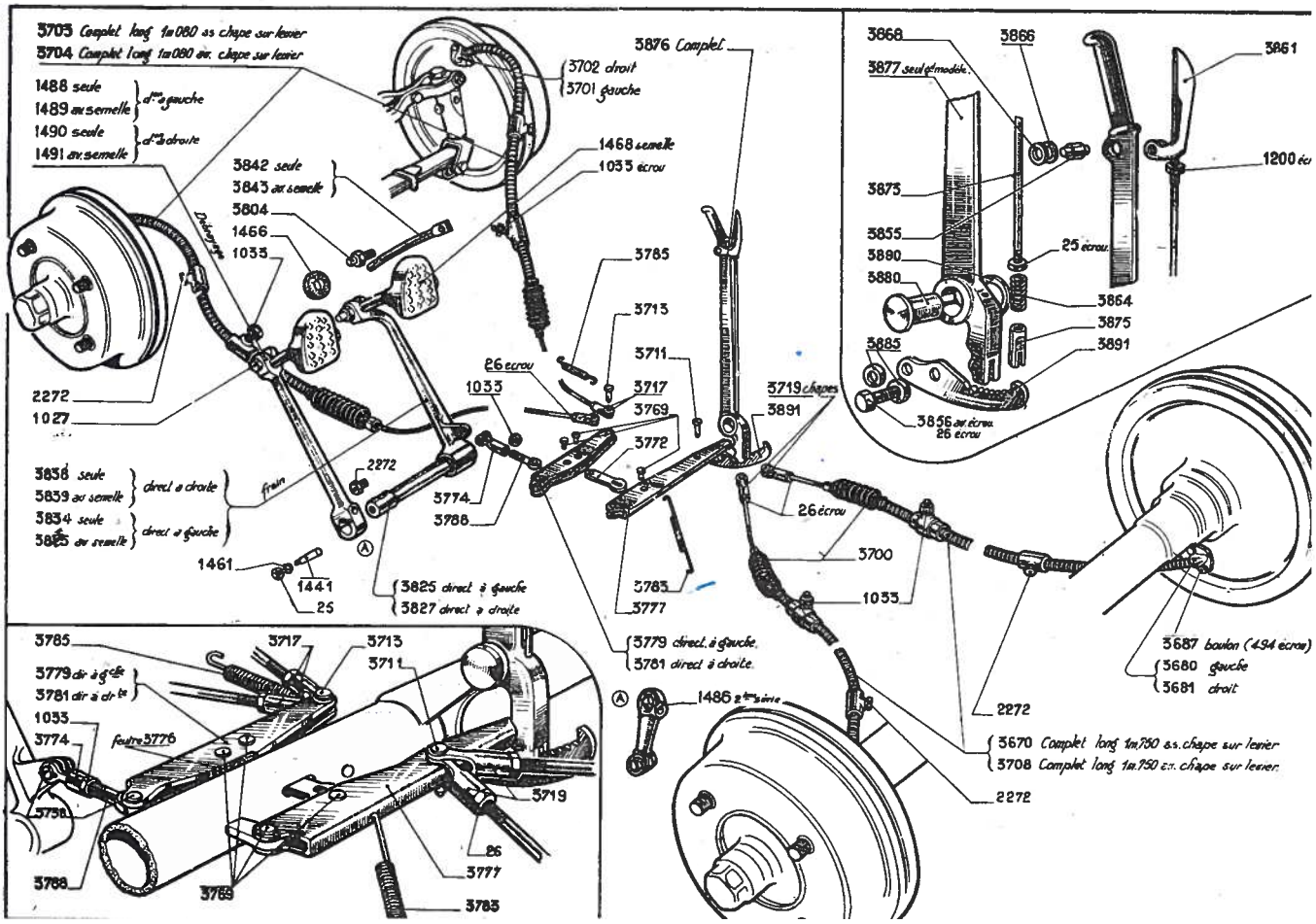

CHASSIS

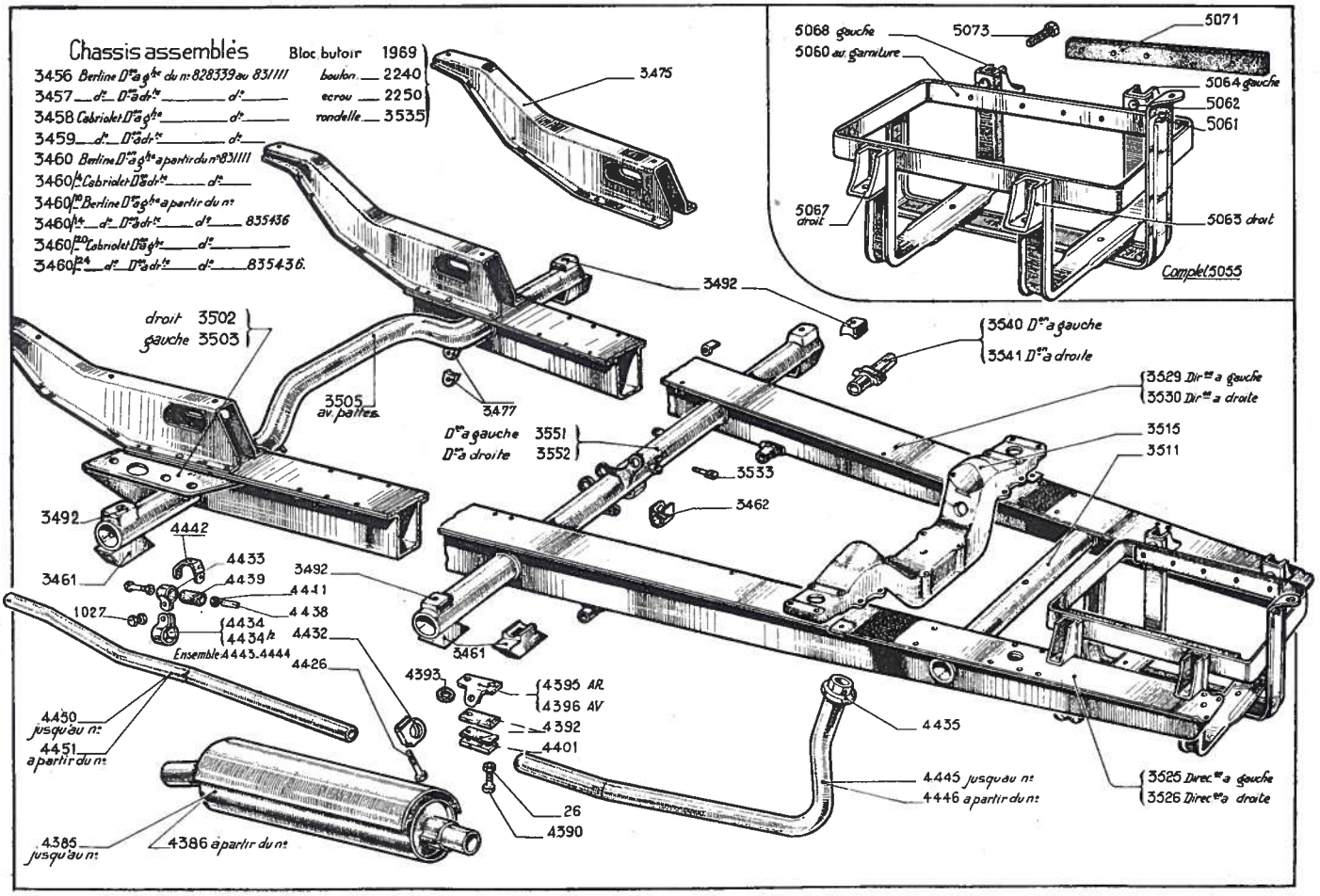

APPAREILLAGE ELECTRIQUE

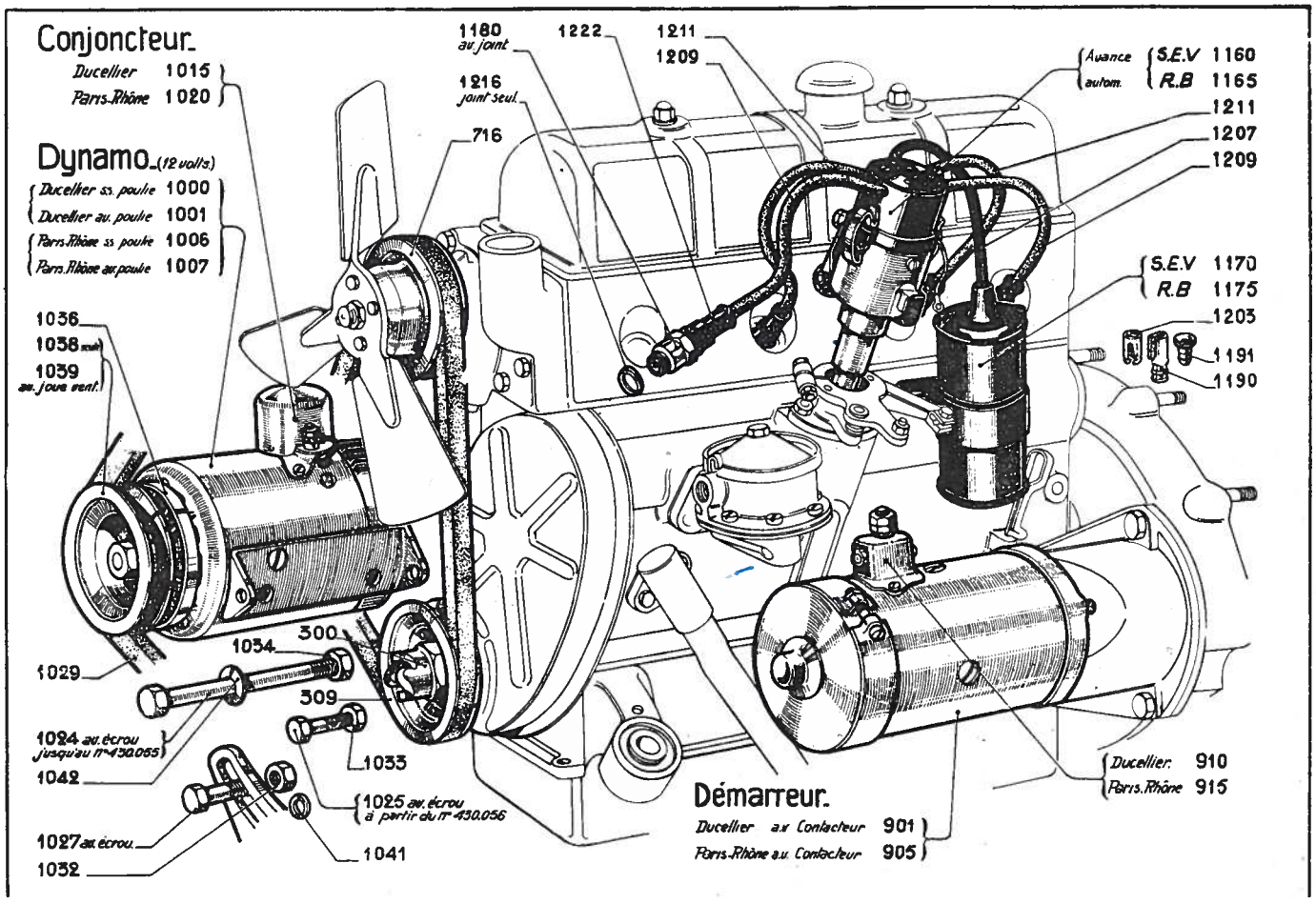

FIXATION MOTEUR

Ensemble AR = 3640
3644
3646
3642
3647
2482
3515
3599
1363
3599
1363
Ensemble AV 3596

RADIATEUR - RESERVOIR ESSENCE

4171 av. bouchon de remplissage et de vidange à partir du N° 2 9.353
4180 av. joint
4182 joint
4230
4259 joint
4260 joint liège
4255 Voiture s.s chauffage
4256 Voiture av. chauffage
3932
4221 capsule P.A.P seule
4230
4112
4103
3912 seul poli
3913 complet
3940
3936
3926
3922
3946 av joint
3950
3930
Reservoir 3902 contenance 45 litres av. bouchon de remplissage et de vidange
3928
155
3924 av écrou
26
4108 écrou
4110
4117
4130 av bicone
4135 av bicone, écrou et durit
3942
av. bicone durit et écrou 4125
4113
4106 cuir
4115 durit
4104 collier
4245
4175
1476
4202
4200
26 écrou seul
4250 s.s chauffage
4252 av. chauffage
4262
4245
4120 p° pompe S.E.V av raccord bicone écrou durit et gaine
4121 — d° — A.C — d°
4122 — d° — S.E.V av bicones écrou durit et gaine
4123 — d° — A.C — d°
4124 — d° — S.E.V — d°
4124/2 — d° — A.C — d°
carb 26 A.I
carb 26 T.A.I.C jusqu'au N° 827.546
carb 26 E.A.I.C à partir du N° 827.547
3940 Pompe S.E.V
4041 Pompe A.C

PISTONS

Renseignements généraux sur pistons (202)

Sens de montage du piston et bielle

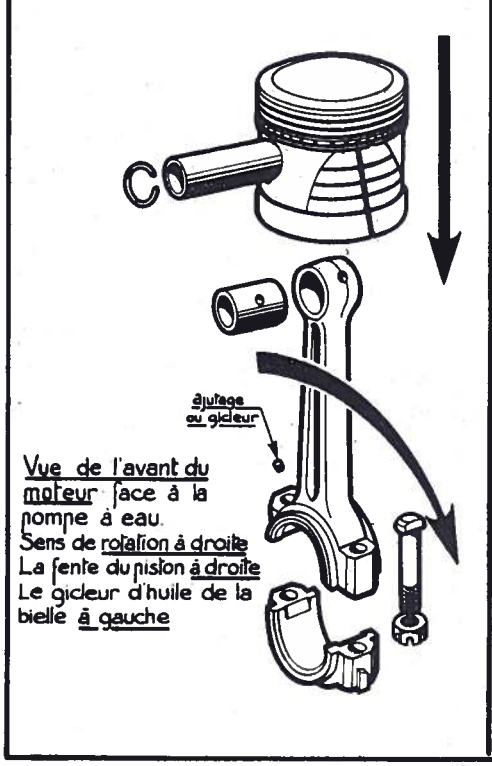

Jeux du piston

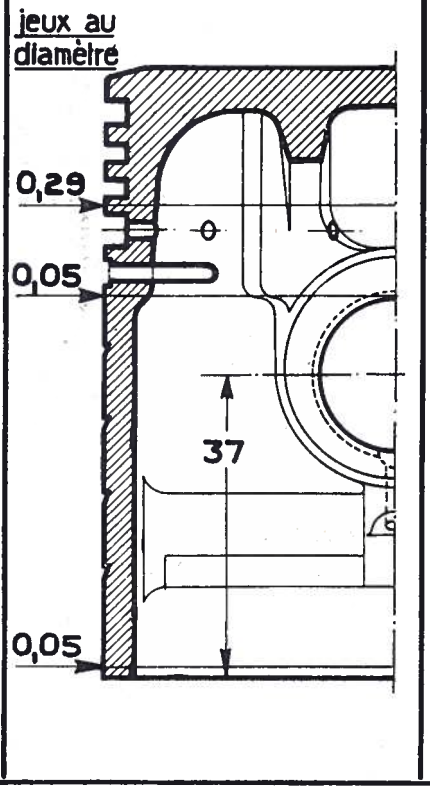

Jeux à la coupe des segments

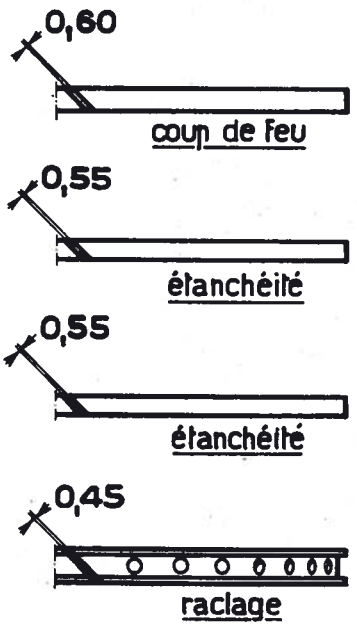

Tableau de repérage des pistons

cylindre	repère	piston	segment
68 , 00	C	67 , 95	68 , 00
68 , 05	H	68 , 00	68 , 05
68 , 10	M	68 , 05	68 , 10
68 , 15	R	68 , 10	68 , 15
68 , 20	X	68 , 15	68 , 20

cylindre	repère	piston	segment
68 , 50	ZZC	68 , 45	68 , 50
68 , 55	ZZH	68 , 50	68 , 55
68 , 60	ZZM	68 , 55	68 , 60
68 , 65	ZZR	68 , 60	68 , 65
68 , 70	ZZX	68 , 65	68 , 70

cylindre	repère	piston	segment
68 , 25	ZC	68 , 20	68 , 25
68 , 30	ZH	68 , 25	68 , 30
68 , 35	ZM	68 , 30	68 , 35
68 , 40	ZR	68 , 35	68 , 40
68 , 45	ZX	68 , 40	68 , 45

cylindre	repère	piston	segment
68 , 75	ZZZC	68 , 70	68 , 75
68 , 80	ZZZH	68 , 75	68 , 80
68 , 85	ZZZM	68 , 80	68 , 85
68 , 90	ZZZR	68 , 85	68 , 90
68 , 95	ZZZX	68 , 90	68 , 95

CARACTERISTIQUES PRINCIPALES ET REGLAGES

MOTEUR

Alésage et course : 68×78.
Cylindrée : 1.133 cmc.
Puissance max. : 30 CV.
Régime max. : 4.000 tours-minute.
Contenance du carter d'huile : 4 litres.

CALAGE DISTRIBUTION

13,3 mm. AV, P.M.B. Ouverture échappement (repère A.O.E. sur le volant).

Le pignon de l'arbre à cames, percé de cinq trous, peut se placer dans cinq positions différentes et permet ainsi un montage convenab'e de la chaîne de distribution.

ALLUMAGE

0,6 mm. AV, P.M.H. (lettre « A » sur le volant).

REGLAGE CARBURATEUR

Solex 26 A I.
Buse : 19.
Gicleur : 100.
Ralenti : 45.
Starter (air 4, essence 110).

COTES DES COUSSINETS ET DES BIELLES

Diamètre des coussinets :		Largeur :
AV :	40 mm.	42 mm.
Milieu :	45 mm.	38 mm.
AR :	44 mm.	48 mm.

Alésage des bielles : 42 mm.
Largeur des bielles : 30 mm.

BOITE DE VITESSES

Contenance d'huile : 0,6 l.
Rapport des vitesses :
Première, 0,284 ;
Deuxième, 0,582 ;
Troisième, 1.
AR, 0,225.
Diamètre du disque d'embrayage : 183 mm.
Multiplication du pont à vis : 4×21.
Contenance d'huile du pont AR : 1,2 l.

BATTERIE

12 V, 40 AH.

★

REGLAGES

SOUPAPES

Admission : 0,12 à 0,15 mm.
Echappement : 0,15 à 0,18 mm.

EMBRAYAGE

Le réglage s'opère en tournant l'écrou à broche placé sur la bielle reliant la pédale au levier d'embrayage.

ARTICULATIONS A ROTULE DE DIRECTION

Les barres de direction sont à rattrapage de jeu automatique. Le jeu dans une articulation proviendrait d'une rondelle Belleville cassée qu'il faudrait alors remplacer dans le boîtier à rotule.

FREINS

Réglage d'usure : tourner dans le sens des aiguilles d'une le tenon de réglage.

Réglage d'atelier :

1° Détacher les quatre câbles de leurs leviers ;

2° Débloquer l'écrou du pont fixe et l'écrou de fixation d treur ;

3° Tourner le tenon de réglage jusqu'à ce que les mâchoires bloquées contre le tambour ;

4° Rebloquer l'écrou du point fixe et l'écrou du centreur

5° Régler la longueur des câbles ;

6° Les roues étant sur crics, agir sur le dispositif de réglag obtenir le desserrage de chaque roue.

Dimensions des garnitures de freins : 255×35.

★

ROULEMENTS

MOYEU AV

Extérieur : 17×47×14.
Intérieur : 25×62×17.

BOITE DE VITESSES

AV : 35×72×17.
Arbre récepteur : 30×72×19.
Pignon intermédiaire : 18×26×37 (rouleaux).

PONT AR

Différentiel : 35×80×21.
AV vis de pont : 28×52×29.
AR vis de pont : 20×52×16,25.

ARBRE DE TRANSMISSION

29,8×46×18

ROUES AR

28,95×56×16

POMPE A EAU

15×42×13

★

PNEUMATIQUES

Dimensions : 145×400.
Gonflage : 0 kg 900 ; 1 kg 100 ; 1 kg 300.
Poids par essieu : 400 kg ; 500 kg ; 600 kg.

★

CARACTERISTIQUES GENERALES

Voie AR : 1 m. 180.
Voie AV : 1 m. 165.
Empattement : 2 m. 450.
Rayon de braquage : 4 m. 600.
Poids du chassis nu, complet, avec batteries, 5 roues garnie huile, sans eau et sans essence) : 465 kg.
Contenance du réservoir : 45 litres.
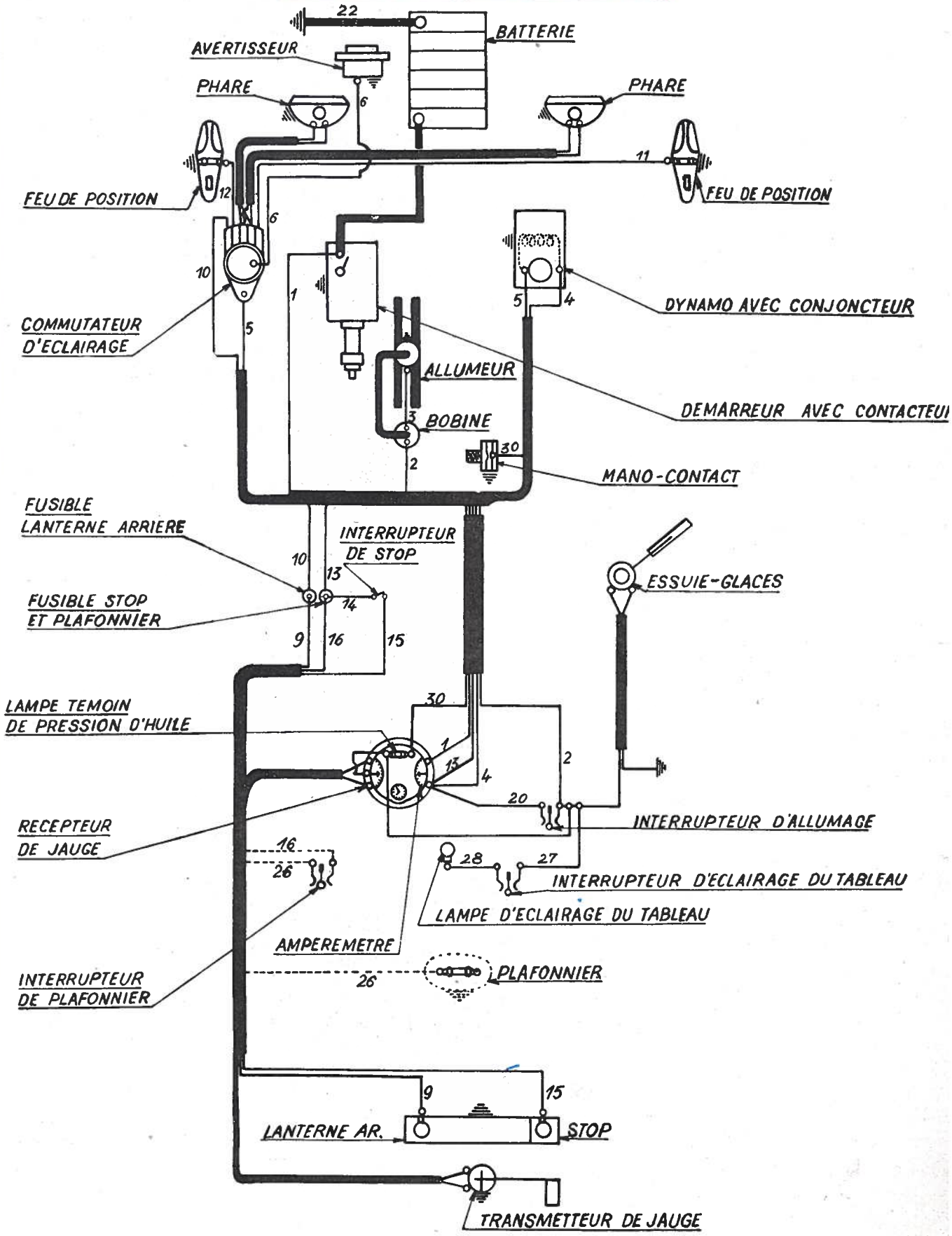
ÉQUIPEMENT ELECTRIQUE DE LA PEUGEOT 202